STIHL

STIHL FSA 45

Návod na obsluhu
Lietošanas instrukcija
Kasutusjuhend
Eksploatavimo instrukcija

SK Návod na obsluhu
1 - 25

LV Lietošanas instrukcija
26 - 50

EST Kasutusjuhend
51 - 75

LT Eksploatavimo instrukcija
76 - 100

Obsah

1 Úvod . . . 2

2 Informácie k tomuto návodu na obsluhu . . . 2
2.1 Platné dokumenty . . . 2
2.2 Označenie výstražných upozornení v texte . . . 3
2.3 Symboly v texte . . . 3

3 Prehľad . . . 3
3.1 Vyžínač a nabíjací kábel . . . 3
3.2 Kosiace nástroje . . . 4
3.3 Symboly . . . 4

4 Bezpečnostné upozornenia . . . 5
4.1 Úvod . . . 5
4.2 Výstražné symboly . . . 5
4.3 Použitie v súlade s určením . . . 6
4.4 Požiadavky na používateľa . . . 6
4.5 Odev a vybavenie . . . 7
4.6 Pracovná oblasť a okolie . . . 7
4.7 Bezpečný stav . . . 8
4.8 Zabudovaný akumulátor . . . 10
4.9 Práca . . . 10
4.10 Nabíjanie . . . 11
4.11 Preprava . . . 11
4.12 Skladovanie . . . 12
4.13 Čistenie, údržba a oprava . . . 12

5 Príprava motorovej kosačky na použitie . . . 13
5.1 Príprava vyžínača na použitie . . . 13

6 Nabitie motorovej kosačky a LED diódy . . . 13
6.1 Nabitie vyžínača . . . 13
6.2 Zobrazenie stavu nabitia . . . 14
6.3 LED diódy . . . 14

7 Zmontovanie motorovej kosačky . . . 14
7.1 Montáž chrániča . . . 14
7.2 Kosiaca hlava PolyCut 2-2 . . . 14
7.3 Namontovanie kruhovej rukoväti . . . 16

8 Nastavenie motorovej kosačky pre používateľa . . . 16
8.1 Nastavenie uhla násady . . . 16
8.2 Nastavenie dĺžky násady . . . 16
8.3 Nastavenie kruhovej rukoväti . . . 17
8.4 Prestavba vyžínača na zarovnávač okrajov . . . 17

9 Zasunutie a vytiahnutie aktivačného kľúča . . . 17
9.1 Zasunutie aktivačného kľúča . . . 17
9.2 Vytiahnutie aktivačného kľúča . . . 17

10 Zapnutie a vypnutie motorovej kosačky . . . 17
10.1 Zapnutie vyžínača . . . 17
10.2 Vypnutie vyžínača . . . 18

11 Kontrola vyžínača . . . 18
11.1 Kontrola ovládacích prvkov . . . 18
11.2 Kontrola kosiaceho nástroja . . . 18
11.3 Kontrola zabudovaného akumulátora . . . 19

12 Práca s motorovou kosačkou . . . 19
12.1 Držanie a vedenie vyžínača . . . 19
12.2 Zarovnávanie okrajov . . . 19
12.3 Kosenie . . . 20

13 Po ukončení práce . . . 20
13.1 Po ukončení práce . . . 20

14 Preprava . . . 20
14.1 Preprava vyžínača . . . 20

15 Skladovanie . . . 20
15.1 Skladovanie vyžínača . . . 20
15.2 Skladovanie nožov . . . 20
15.3 Skladovanie nabíjacieho kábla . . . 21

16 Čistenie . . . 21
16.1 Čistenie motorovej kosačky . . . 21
16.2 Čistenie chrániča a kosiaceho nástroja . . . 21
16.3 Čistenie nabíjacieho kábla . . . 21

17 Údržba a oprava . . . 21
17.1 Intervaly údržby . . . 21

Preklad originálneho návodu na obsluhu

Vytlačené na bezchlórovo bielenom papieri. Tlačiarenské farby obsahujú rastlinné oleje, papier je recyklovateľný.

© ANDREAS STIHL AG & Co. KG 2019
0458-718-9521-A. VA0.H19.
0000007363_017_SK

STIHL

Tento návod na obsluhu je chránený autorským právom. Všetky práva zostávajú vyhradené, najmä právo rozmnožovania, prekladania a spracovania elektronickými systémami.

17.2 Údržba a oprava motorovej kosačky 21
17.3 Údržba a oprava nabíjacieho kábla 21

18 Odstraňovanie porúch 22
18.1 Odstránenie porúch vyžínača alebo nabíjacieho kábla 22

19 Technické údaje 23
19.1 Vyžínač STIHL FSA 45 23
19.2 Nabíjací kábel STIHL LK 45 23
19.3 Hodnoty hluku a vibrácií 23
19.4 REACH 23

20 Kombinácia z kosiacich nástrojov a chráničov 24
20.1 Vyžínač STIHL FSA 45 24

21 Náhradné diely a príslušenstvo 24
21.1 Náhradné diely a príslušenstvo 24

22 Likvidácia 24
22.1 Likvidácia vyžínača a nabíjacieho kábla 24

23 EÚ vyhlásenie o zhode 24
23.1 Vyžínač STIHL FSA 45 24
23.2 Nabíjací kábel STIHL LK 45 25

1 Úvod

Milá zákazníčka, milý zákazník,

teší nás, že ste sa rozhodli pre výrobok spoločnosti STIHL. Naše výrobky vyvíjame a vyrábame v špičkovej kvalite podľa požiadaviek našich zákazníkov. Tým vznikajú výrobky s vysokou spoľahlivosťou aj pri extrémnom namáhaní.

Spoločnosť STIHL je tiež zárukou kvalitného servisu. Naše špecializované predajne zabezpečujú kompetentné poradenstvo a zaškolenie, ako aj rozsiahlu technickú podporu.

Ďakujeme vám za vašu dôveru a želáme vám veľa radosti s výrobkom spoločnosti STIHL.

Dr. Nikolas Stihl

DÔLEŽITÉ! PRED POUŽITÍM PREČÍTAJTE A USCHOVAJTE.

2 Informácie k tomuto návodu na obsluhu

2.1 Platné dokumenty

Platia miestne bezpečnostné predpisy.

- Okrem tohto návodu na obsluhu si prečítajte nasledujúce dokumenty, porozumejte im a uschovajte ich:
  - Bezpečnostné informácie pre akumulátory STIHL a výrobky so zabudovaným akumulátorom: www.stihl.com/safety-data-sheets

2.2 Označenie výstražných upozornení v texte

VAROVANIE

Upozornenie poukazuje na nebezpečenstvá, ktoré môžu viesť k ťažkým zraneniam alebo smrti.

- Uvedené opatrenia môžu ťažkým zraneniam alebo smrti zabrániť.

UPOZORNENIE

Upozornenie poukazuje na nebezpečenstvá, ktoré môžu viesť k vecným škodám.

- Uvedené opatrenia môžu vecným škodám zabrániť.

2.3 Symboly v texte

Tento symbol odkazuje na kapitolu v tomto návode na obsluhu.

3 Prehľad

3.1 Vyžínač a nabíjací kábel

Akumulátor je pevne zabudovaný vo vyžínači.

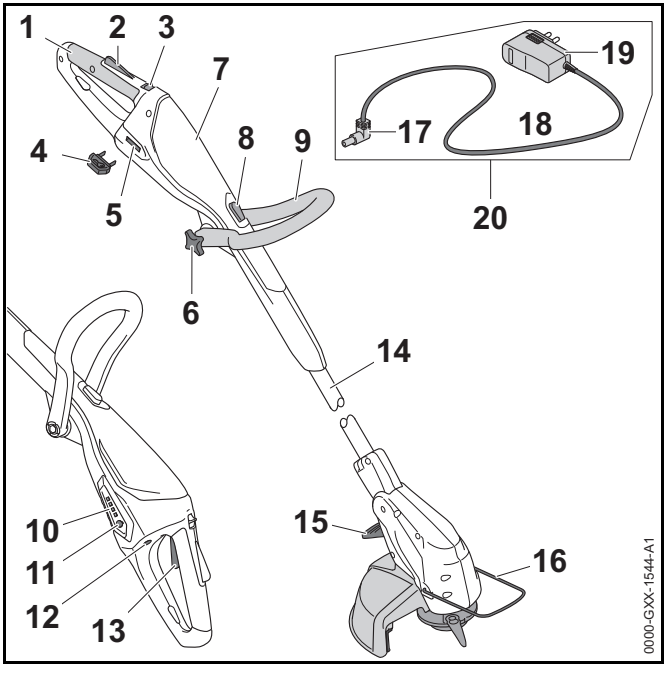

1 **Ovládacia rukoväť**
Ovládacia rukoväť slúži na obsluhu, vedenie a nosenie vyžínača.

2 **Poistka spínacej páčky**
Poistka spínacej páčky odblokuje spínaciu páčku.

3 **Odblokovací posúvač**
Odblokovací posúvač spolu s poistkou spínacej páčky odblokuje spínaciu páčku.

4 **Aktivačný kľúč**
Aktivačný kľúč aktivuje vyžínač.

5 **Otvor na kľúč**
Do otvoru na kľúč sa zasúva aktivačný kľúč.

6 **Hviezdicová uťahovacia matica**
Hviezdicová uťahovacia matica upína kruhovú rukoväť na násade.

7 Teleso
Teleso obsahuje zabudovaný akumulátor.

8 Blokovací gombík
Blokovací gombík blokuje prestavenie dĺžky násady.

9 Kruhová rukoväť
Kruhová rukoväť slúži na držanie a vedenie vyžínača.

10 LED diódy
LED diódy zobrazujú stav nabitia vyžínača a poruchy.

11 Tlačidlo
Tlačidlo aktivuje LED diódy na vyžínači.

12 Nabíjacia zásuvka
Do nabíjacej zásuvky sa zapája nabíjacia zástrčka.

13 Spínacia páčka
Spínacia páčka zapína a vypína vyžínač.

14 Násada
Násada spája všetky konštrukčné diely.

15 Páčka
Páčka blokuje prestavenie uhla medzi násadou a telesom motora.

16 Dištančný oblúk
Dištančný oblúk chráni predmety pred kontaktom s kosiacim nástrojom a udržuje odstup od zeme pri zarovnávaní okrajov.

17 Nabíjacia zástrčka
Nabíjacia zástrčka spája nabíjací kábel s nabíjacou zásuvkou.

18 Prívodný kábel
Prívodný kábel spája nabíjaciu zástrčku so sieťovou zástrčkou.

19 Sieťová zástrčka
Sieťová zástrčka spája nabíjací kábel so zásuvkou.

20 Nabíjací kábel
Nabíjací kábel slúži na nabíjanie vyžínača.

Výkonový štítok s číslom stroja

3.2 Kosiace nástroje

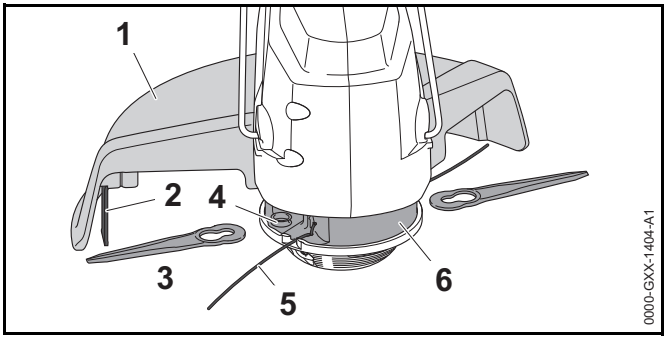

1 Chránič
Chránič chráni používateľa pred vymrštenými predmetmi a kontaktom s kosiacim nástrojom.

2 Skracovací nôž
Skracovací nôž skracuje kosiace vlasce počas práce na správnu dĺžku.

3 Nože
Nože režú trávu.

4 Uchytenie
Uchytenie slúži na upevnenie nožov.

5 Kosiace vlasce
Kosiace vlasce režú trávu.

6 Kosiaca hlava
V kosiacej hlave sú upevnené kosiace vlasce a nože.

3.3 Symboly

Symboly sa môžu nachádzať na vyžínači a nabíjacom kábli a znamenajú nasledovné:

Tento symbol udáva smer, do ktorého sa musí posunúť odblokovací posúvač.

Tento symbol udáva, že sa dá prestaviť dĺžka násady.

Tento symbol udáva, že sa dá ovládacia rukoväť otočiť o 90°.

Tento symbol udáva, ako ďaleko sa zavedie kosiaci vlasec.

Tento symbol udáva, v ktorom smere sa zavedie kosiaci vlasec.

Tento symbol udáva menovitý počet otáčok kosiaceho nástroja.

Garantovaná hladina akustického výkonu podľa smernice 2000/14/ES v dB(A), aby sa dali porovnať emisie hluku výrobkov.

Tento symbol udáva, že na nabitie sa musí použiť nabíjací kábel LK 45.

Údaj vedľa symbolu indikuje obsah energie akumulátora podľa špecifikácie výrobcu batérií. Obsah energie, ktorý je k dispozícii pri použití, je nižší.

Elektrické náradie prevádzkujte v uzavretej a suchej miestnosti.

Výrobok nelikvidujte spolu s domovým odpadom.

4 Bezpečnostné upozornenia

4.1 Úvod

Tento produkt bol bezpečne skonštruovaný a obsahuje ochranné zariadenia. Napriek tomu dodržiavajte nasledujúce bezpečnostné pokyny, aby ste zabránili možným nebezpečenstvám.

4.2 Výstražné symboly

Výstražné symboly na vyžínači a nabíjacom kábli znamenajú nasledovné:

Dodržiavajte bezpečnostné pokyny a ich opatrenia.

Návod na obsluhu si prečítajte, porozumejte mu a uschovajte ho.

Noste ochranné okuliare.

Dodržiavajte bezpečnostné pokyny k vymrštеným predmetom a ich opatrenia.

Aktivačný kľúč vytiahnite počas prestávok v práci, prepravy, nabíjania, uskladnenia, údržby alebo opravy.

Vyžínač chráňte pred dažďom a vlhkosťou a neponárajte ho do kvapaliny.

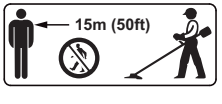

Dodržiavajte bezpečnostný odstup.

Vyžínač chráňte pred horúčavou a otvoreným ohňom.

Dodržte dovolený teplotný rozsah pre vyžínač.

4.3 Použitie v súlade s určením

Krovinorez/zarovnávač okrajov trávnika (vyžínač) STIHL FSA 45 slúži na kosenie suchej trávy.

Vyžínač sa nesmie používať, keď prší.

Vyžínač je zásobovaný energiou zo zabudovaného akumulátora.

Nabíjací kábel STIHL LK 45 nabíja vyžínač STIHL FSA 45.

⚠ VAROVANIE

- Nabíjací kábel, sieťové diely alebo sieťové zdroje, ktoré neboli spoločnosťou STIHL schválené pre vyžínač, môžu vyvolať požiar alebo výbuch. Môže dôjsť k ťažkému zraneniu alebo usmrteniu osôb a vecným škodám.
  - ► Vyžínače STIHL FSA 45 nabíjajte pomocou nabíjacieho kábla STIHL LK 45.
- Ak sa vyžínač alebo nabíjací kábel nepoužívajú v súlade s určením, môže dôjsť k ťažkému zraneniu alebo usmrteniu osôb a môžu vzniknúť vecné škody.
  - ► Vyžínač a nabíjací kábel používajte tak, ako je to popísané v tomto návode na obsluhu.

4.4 Požiadavky na používateľa

⚠ VAROVANIE

- Používatelia bez poučenia nevedia rozpoznať a odhadnúť nebezpečenstvá vyplývajúce z vyžínača a nabíjacieho kábla. Môže dôjsť k ťažkému zraneniu alebo usmrteniu používateľa alebo iných osôb.

- ► Návod na obsluhu si prečítajte, porozumejte mu a uschovajte ho.
- ► Ak sa vyžínač alebo nabíjací kábel odovzdávajú druhej osobe: Odovzdajte súčasne návod na obsluhu.
- ► Uistite sa, že používateľ spĺňa nasledujúce požiadavky:
  - Používateľ je oddýchnutý.
  - Používateľ je telesne, zmyslovo a duševne schopný obsluhovať vyžínač a nabíjací kábel a pracovať s nimi. Ak je používateľ telesne, zmyslovo alebo duševne len obmedzene schopný na túto prácu, smie pracovať len pod dozorom alebo podľa pokynov zodpovednej osoby.
  - Používateľ dokáže rozpoznať a odhadnúť nebezpečenstvá vyplývajúce z vyžínača a nabíjacieho kábla.
  - Používateľ je plnoletý alebo používateľ absolvuje praktické vyučovanie pod dozorom podľa národných predpisov.
  - Používateľ bol poučený špecializovaným obchodníkom STIHL alebo odborne spôsobilou osobou, skôr ako začal prvýkrát pracovať s vyžínačom a používať nabíjací kábel.
  - Používateľ nie je pod vplyvom alkoholu, liekov alebo drog.
- ► Ak vzniknú nejasnosti: Vyhľadajte špecializovaného predajcu STIHL.

4.5 Odev a vybavenie

⚠ VAROVANIE

- Počas práce sa môžu vymršťovať predmety vysokou rýchlosťou. Môže dôjsť k zraneniu používateľa.

  ► Noste tesne priliehajúce ochranné okuliare. Vhodné ochranné okuliare sú testované podľa normy EN 166 alebo podľa národných predpisov a s príslušným označením sú dostupné v predaji.

  ► Používajte ochranu tváre.

  ► Noste dlhé nohavice z odolného materiálu.

- Počas práce sa môže víriť prach. Vdýchnutý prach môže poškodiť zdravie a vyvolať alergické reakcie.
  ► Noste ochrannú protiprachovú masku.

- Nevhodný odev sa môže zachytiť na dreve, kroví a vo vyžínači. Môže dôjsť k ťažkému zraneniu používateľov bez vhodného odevu.
  ► Noste tesne priliehajúci odev.

  ► Šály a šperky odložte.

- Počas práce sa môže používateľ dostať do kontaktu s rotujúcim kosiacim nástrojom. Môže dôjsť k ťažkému zraneniu používateľa.
  ► Noste obuv z odolného materiálu.

  ► Noste dlhé nohavice z odolného materiálu.

- Počas čistenia alebo údržby sa môže používateľ dostať do kontaktu s kosiacim nástrojom alebo skracovacím nožom. Môže dôjsť k zraneniu používateľa.
  ► Noste pracovné rukavice z odolného materiálu.

- Ak nosí používateľ nevhodnú obuv, môže sa pošmyknúť. Môže dôjsť k zraneniu používateľa.
  ► Noste pevnú uzatvorenú obuv s drsnou podrážkou.

4.6 Pracovná oblasť a okolie

4.6.1 Vyžínač

⚠ VAROVANIE

- Nezúčastnené osoby, deti a zvieratá nevedia rozpoznať a odhadnúť nebezpečenstvá vyplývajúce z vyžínača a vymršťovaných predmetov. Môže dôjsť k ťažkému zraneniu nezúčastnených osôb, detí a zvierat a môžu vzniknúť vecné škody.

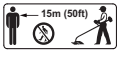

  ► Nezúčastnené osoby, deti a zvieratá sa musia zdržiavať vo vzdialenosti najmenej 15 m okolo pracovnej oblasti.

  ► Dodržiavajte vzdialenosť 15 m od predmetov.

  ► Nenechávajte vyžínač bez dozoru.

  ► Zabezpečte, aby sa deti nemohli hrať s vyžínačom.

- Vyžínač nie je chránený proti vode. Ak sa pracuje v daždi alebo vo vlhkom prostredí, môže dôjsť k zásahu elektrickým prúdom. Môže dôjsť k poraneniu používateľa a poškodeniu vyžínača.

  ► Nepracujte v daždi a vlhkom prostredí.

- Elektrické konštrukčné diely vyžínača môžu vytvárať iskry. Iskry môžu vo veľmi horľavom prostredí alebo výbušnom prostredí vyvolať požiar a výbuch. Môže dôjsť k ťažkému zraneniu alebo usmrteniu osôb a vecným škodám.
  ► Nepracujte vo veľmi horľavom a výbušnom prostredí.

4.6.2 Nabíjací kábel

⚠ VAROVANIE

- Nezúčastnené osoby a deti nevedia rozpoznať a odhadnúť nebezpečenstvá vyplývajúce z nabíjacieho kábla a elektrického prúdu. Môže dôjsť k ťažkému zraneniu alebo smrti nezúčastnených osôb, detí a zvierat.
  - ► Zabráňte prístupu nezúčastnených osôb, detí a zvierat.
  - ► Nenechávajte nabíjací kábel bez dozoru.
  - ► Zabezpečte, aby sa deti nemohli hrať s nabíjacím káblom.
- Nabíjací kábel nie je chránený proti všetkým vplyvom prostredia. Ak je nabíjací kábel vystavený určitým vplyvom prostredia, môže začať horieť alebo explodovať. Môže dôjsť k ťažkému zraneniu osôb a vecným škodám.
  - ► Chráňte nabíjací kábel pred dažďom a vlhkosťou.
  - ► Nabíjací kábel prevádzkujte v uzavretej a suchej miestnosti.
  - ► Nabíjací kábel neprevádzkujte v ľahko horľavom a výbušnom prostredí.
  - ► Nabíjací kábel používajte a skladujte v teplotnom rozsahu medzi 0 °C a + 40 °C.
- Osoby sa môžu na prívodnom kábli potknúť. Môže dôjsť k zraneniu osôb a poškodeniu nabíjacieho kábla.
  - ► Prívodný kábel uložte nízko pri zemi.

4.7 Bezpečný stav

4.7.1 Vyžínač

Vyžínač je v bezpečnom stave, ak sú splnené nasledujúce podmienky:

– Vyžínač je nepoškodený.

– Vyžínač je čistý a suchý.

– Ovládacie prvky fungujú a neboli na nich vykonané zmeny.

– Je zabudovaná kombinácia z kosiaceho nástroja a chrániča uvedená v tomto návode na obsluhu.

– Kosiaci nástroj a chránič sú správne namontované.

– Je namontované len originálne príslušenstvo STIHL určené pre tento vyžínač.

– Príslušenstvo je namontované správne.

⚠ VAROVANIE

- V stave nevyhovujúcom bezpečnosti nemôžu konštrukčné diely správne fungovať a bezpečnostné zariadenia môžu byť vyradené z prevádzky. Môže dôjsť k ťažkému zraneniu alebo usmrteniu osôb.
  - ► Pracujte s nepoškodeným vyžínačom.
  - ► Poškodený vyžínač nenabíjajte.
  - ► Ak je vyžínač znečistený alebo mokrý: Vyžínač vyčistite a nechajte vyschnúť.
  - ► Nevykonávajte zmeny na vyžínači. Výnimka: Montáž kombinácie kosiaceho nástroja a chrániča uvedenej v tomto návode na obsluhu.
  - ► Ak ovládacie prvky nefungujú: Nepracujte s vyžínačom.
  - ► Namontujte len originálne príslušenstvo STIHL určené pre tento vyžínač.
  - ► Kosiaci nástroj a chránič namontujte tak, ako je to uvedené v tomto návode na obsluhu.
  - ► Príslušenstvo montujte tak, ako je to uvedené v tomto návode na obsluhu alebo v návode na obsluhu príslušenstva.
  - ► Do otvorov vyžínača nestrkajte predmety.
  - ► Kontakty v otvore na kľúč nespájajte s kovovými predmetmi ani ich neskratujte.
  - ► Vyžínač neotvárajte.
  - ► Ak vzniknú nejasnosti: Vyhľadajte špecializovaného predajcu STIHL.

- Z poškodeného vyžínača môže vytekať kvapalina. Ak sa táto kvapalina dostane do kontaktu s pokožkou alebo očami, môže dôjsť k ich podráždeniu.
  - ► Vyhýbajte sa kontaktu s kvapalinou.
  - ► V prípade kontaktu s pokožkou: Zasiahnuté miesta pokožky umyte dostatočným množstvom vody a mydlom.
  - ► V prípade kontaktu s očami: Oči minimálne 15 minút vyplachujte dostatočným množstvom vody a vyhľadajte lekára.
- Poškodený alebo pokazený vyžínač môže nezvyčajne zapáchať, dymiť alebo horieť. Môže dôjsť k ťažkému zraneniu alebo usmrteniu osôb a vecným škodám.
  - ► Ak vyžínač nezvyčajne zapácha alebo dymí: Vyžínač nepoužívajte a udržujte v bezpečnej vzdialenosti od horľavých látok.
  - ► Ak vyžínač horí: Vyžínač uhaste hasiacim prístrojom alebo vodou.

4.7.2 Chránič

Chránič je v bezpečnom stave, ak sú splnené nasledujúce podmienky:

– Chránič je nepoškodený.

– Skracovací nôž je namontovaný správne.

⚠ VAROVANIE

- V stave nevyhovujúcom bezpečnosti nemôžu konštrukčné diely správne fungovať a bezpečnostné zariadenia môžu byť vyradené z prevádzky. Môže dôjsť k ťažkému zraneniu používateľa.
  - ► Pracujte s nepoškodeným chráničom.
  - ► Pracujte so správne namontovaným skracovacím nožom.
  - ► Ak vzniknú nejasnosti: Vyhľadajte špecializovaného obchodníka STIHL.

4.7.3 Kosiaca hlava

Kosiaca hlava je v bezpečnom stave, ak sú splnené nasledujúce podmienky:

– Kosiaca hlava je nepoškodená.

– Kosiaca hlava nie je blokovaná.

– Nože sú nepoškodené.

– Kosiace vlasce alebo nože sú správne namontované.

⚠ VAROVANIE

- Diely kosiacej hlavy, kosiacich vlascov alebo nožov, ktoré nie sú v bezpečnom stave, sa môžu uvoľniť a vymrštiť. Môže dôjsť k ťažkému zraneniu osôb.
  - ► Pracujte s nepoškodenou kosiacou hlavou alebo nepoškodeným nožom.
  - ► Kosiace vlasce a nože nenahrádzajte predmetmi z kovu.
  - ► Ak vzniknú nejasnosti: Vyhľadajte špecializovaného predajcu STIHL.

4.7.4 Nabíjací kábel

Nabíjací kábel je v bezpečnom stave, ak sú splnené nasledujúce podmienky:

– Nabíjací kábel je nepoškodený.

– Nabíjací kábel je čistý a suchý.

⚠ VAROVANIE

- V stave nevyhovujúcom bezpečnosti nemôžu konštrukčné diely správne fungovať a bezpečnostné zariadenia môžu byť vyradené z prevádzky. Môže dôjsť k ťažkému zraneniu alebo usmrteniu osôb.
  - ► Používajte nepoškodený nabíjací kábel.
  - ► Ak je nabíjací kábel znečistený alebo mokrý: Nabíjací kábel vyčistite a nechajte vyschnúť.
  - ► Na nabíjacom kábli nevykonávajte zmeny.

► Elektrické kontakty nabíjacieho kábla nespájajte s kovovými predmetmi ani ich neskratujte.

► Nabíjací kábel neotvárajte.

4.8 Zabudovaný akumulátor

⚠ VAROVANIE

- Zabudovaný akumulátor nie je chránený proti všetkým vplyvom prostredia. Ak je zabudovaný akumulátor vystavený určitým vplyvom prostredia, môže vyžínač začať horieť alebo explodovať. Môže dôjsť k ťažkému zraneniu alebo usmrteniu osôb a vecným škodám.

► Vyžínač chráňte pred horúčavou a otvoreným ohňom.

► Vyžínač nehádžte do ohňa.

► Vyžínač používajte a skladujte v teplotnom rozsahu medzi 0 °C a +50 °C.

► Vyžínač nedávajte do blízkosti kovových predmetov.

► Vyžínač chráňte pred dažďom a vlhkosťou a neponárajte ho do kvapaliny.

► Vyžínač nevystavujte vysokému tlaku.

► Vyžínač nevystavujte mikrovlnám.

► Vyžínač chráňte pred chemikáliami a soľami.

► Poškodený vyžínač neprepravujte.

- Z poškodeného akumulátora môže vytekať kvapalina. Ak sa kvapalina dostane do kontaktu s pokožkou alebo očami, môže dôjsť k ich podráždeniu.

► Vyhýbajte sa kontaktu s kvapalinou.

► Ak sa vyskytne kontakt s pokožkou: Zasiahnuté miesta pokožky umyte dostatočným množstvom vody a mydlom.

► Ak sa vyskytne kontakt s očami: Oči minimálne 15 minút vyplachujte dostatočným množstvom vody a vyhľadajte lekára.

- Poškodený alebo pokazený akumulátor môže nezvyčajne zapáchať, dymiť alebo horieť. Môže dôjsť k ťažkému zraneniu alebo usmrteniu osôb a vecným škodám.

► Ak vyžínač nezvyčajne zapácha alebo dymí: Vyžínač nepoužívajte a udržujte v bezpečnej vzdialenosti od horľavých látok.

► Ak vyžínač horí: Vyžínač uhaste hasiacim prístrojom alebo vodou.

4.9 Práca

⚠ VAROVANIE

- Používateľ v určitých situáciách už nedokáže koncentrovane pracovať. Používateľ sa môže potknúť, spadnúť a ťažko sa zraniť.

► Pracujte pokojne a premyslene.

► Ak sú svetelné podmienky a viditeľnosť zlé: Nepracujte s vyžínačom.

► Vyžínač obsluhujte sami.

► Kosiaci nástroj veďte tesne nad zemou.

► Dávajte pozor na prekážky.

► Pracujte stojac na zemi a udržujte stabilitu.

► Ak sa objavia známky únavy: Urobte si prestávku.

- Rotujúci kosiaci nástroj môže porezať používateľa. Môže dôjsť k ťažkému zraneniu používateľa.

► Nedotýkajte sa rotujúceho kosiaceho nástroja.

► Ak je kosiaci nástroj blokovaný nejakým predmetom: Vypnite vyžínač a vytiahnite aktivačný kľúč. Až potom odstráňte predmet.

- Ak sa vyžínač počas práce správa inak alebo nezvyčajne, môže byť v stave nevyhovujúcom bezpečnosti. Môže dôjsť k ťažkému zraneniu osôb a vecným škodám.
  - ► Ukončite prácu, vytiahnite aktivačný kľúč a vyhľadajte špecializovaného predajcu STIHL.
- Počas práce môžu vzniknúť vibrácie spôsobené vyžínačom.
  - ► Noste rukavice.
  - ► Robte si pracovné prestávky.
  - ► Ak sa vyskytnú príznaky poruchy prekrvenia: Vyhľadajte lekára.
- Ak počas práce narazí kosiaci nástroj na cudzí predmet, môže dôjsť k vymršteniu predmetu alebo jeho častí vysokou rýchlosťou. Môže dôjsť k zraneniu osôb a vecným škodám.
  - ► Odstráňte z pracovnej oblasti všetky cudzie predmety.
- Keď sa spínacia páčka pustí, kosiaci nástroj rotuje ešte krátky čas ďalej. Môže dôjsť k ťažkému zraneniu osôb.
  - ► Počkajte, kým sa kosiaci nástroj prestane otáčať.

4.10 Nabíjanie

⚠ VAROVANIE

Kontakt s vodivými konštrukčnými dielmi môže vzniknúť z nasledujúcich príčin:

- – Poškodený prívodný kábel.
- – Poškodená sieťová zástrčka.
- – Nesprávne nainštalovaná zásuvka.

- Kontakt s vodivými konštrukčnými dielmi môže viesť k zásahu elektrickým prúdom. Používateľ môže byť zranený alebo usmrtený.
  - ► Uistite sa, že prívodný kábel a sieťová zástrčka nie sú poškodené.
  - ► Sieťovú zástrčku zastrčte do správne nainštalovanej zásuvky.
- Počas nabíjania môže nesprávne sieťové napätie alebo nesprávna sieťová frekvencia viesť k prepätiu v nabíjacom kábli. Môže dôjsť k poškodeniu nabíjacieho kábla.
  - ► Ubezpečte sa, že sa sieťové napätie a sieťová frekvencia siete zhodujú s údajmi na výkonovom štítku nabíjacieho kábla.
- Počas nabíjania môže poškodený alebo pokazený nabíjací kábel nezvyčajne zapáchať alebo dymiť. Môže dôjsť k zraneniu osôb a môžu vzniknúť vecné škody.
  - ► Vytiahnite sieťovú zástrčku zo zásuvky.
- Nabíjací kábel sa môže pri nedostatočnom odvádzaní tepla prehriať a vyvolať požiar. Môže dôjsť k ťažkému zraneniu alebo usmrteniu osôb a môžu vzniknúť vecné škody.
  - ► Nabíjací kábel nezakrývajte.
- Ak sú v jednej zásuvke zapojené viaceré nabíjacie káble, môžu sa počas nabíjania preťažiť elektrické vedenia. Elektrické káble sa môžu zohriať a vyvolať požiar. Môže dôjsť k ťažkému zraneniu alebo usmrteniu osôb a môžu vzniknúť vecné škody.
  - ► Nabíjacie káble zapájajte do zásuvky jednotlivo.
  - ► Nabíjací kábel nezapájajte do viacnásobnej zásuvky.

4.11 Preprava

⚠ VAROVANIE

- Počas prepravy môže dôjsť k prevráteniu alebo pohybu vyžínača. Môže dôjsť k zraneniu osôb a vecným škodám.
  - ► Vytiahnite aktivačný kľúč.

  - ► Vyžínač zabaľte do obalu alebo prepravnej nádoby tak, aby sa nemohol pohybovať.
  - ► Obal alebo prepravnú nádobu zaistite pomocou upínacích popruhov, remeňov alebo sieťky tak, aby sa obal alebo prepravná nádoba nemohli pohybovať.

4.12 Skladovanie

4.12.1 Vyžínač

⚠ VAROVANIE

- Deti nevedia rozpoznať a odhadnúť nebezpečenstvá vyplývajúce z vyžínača. Môže dôjsť k ťažkému zraneniu detí.

  ► Vytiahnite aktivačný kľúč.

  ► Vyžínač uchovávajte v bezpečnej vzdialenosti od detí.

- Elektrické kontakty v otvore na kľúč a kovové konštrukčné diely môžu v dôsledku vlhkosti skorodovať. Vyžínač sa môže poškodiť.

  ► Vytiahnite aktivačný kľúč.

  ► Vyžínač skladujte na čistom a suchom mieste.

- Vyžínač nie je chránený proti všetkým vplyvom prostredia. Ak je vyžínač vystavený určitým vplyvom prostredia, môže sa poškodiť.
  ► Vyžínač skladujte na čistom a suchom mieste.
  ► Vyžínač skladujte v uzavretej miestnosti.
  ► Aktivačný kľúč uschovajte oddelene od vyžínača.

4.12.2 Nabíjací kábel

⚠ VAROVANIE

- Deti nevedia rozpoznať a odhadnúť nebezpečenstvá vyplývajúce z nabíjacieho kábla. Môže dôjsť k ťažkému zraneniu alebo usmrteniu detí.
  ► Uschovajte nabíjací kábel mimo dosahu detí.
- Nabíjací kábel nie je chránený proti všetkým vplyvom prostredia. Ak je nabíjací kábel vystavený určitým vplyvom prostredia, môže sa poškodiť.
  ► Keď je nabíjací kábel teplý: Nechajte nabíjací kábel vychladnúť.
  ► Nabíjací kábel skladujte na čistom a suchom mieste.
  ► Nabíjací kábel skladujte v uzavretej miestnosti.
  ► Nabíjací kábel skladujte v teplotnom rozsahu medzi 0 °C a +40 °C.

4.13 Čistenie, údržba a oprava

⚠ VAROVANIE

- Ak je počas čistenia, údržby alebo opravy vložený aktivačný kľúč, môže sa vyžínač neúmyselne zapnúť. Môže dôjsť k ťažkému zraneniu osôb a vecným škodám.

  ► Vytiahnite aktivačný kľúč.

- Ostré čistiace prostriedky, čistenie prúdom vody alebo ostré predmety môžu poškodiť vyžínač, chránič, kosiaci nástroj a nabíjací kábel. Ak sa vyžínač, chránič, kosiaci nástroj alebo nabíjací kábel nevyčistia správne, nemusia

konštrukčné diely už správne fungovať a bezpečnostné zariadenia môžu byť vyradené z prevádzky. Môže dôjsť k ťažkému zraneniu osôb.

► Vyžínač, chránič, kosiaci nástroj a nabíjací kábel čistite tak, ako je to uvedené v tomto návode na obsluhu.

■ Ak sa na vyžínači, chrániči, kosiacom nástroji alebo nabíjacom kábli nevykoná správne údržba alebo oprava, nemusia konštrukčné diely už správne fungovať a bezpečnostné zariadenia môžu byť vyradené z prevádzky. Môže dôjsť k ťažkému zraneniu alebo usmrteniu osôb.

► Údržbu alebo opravu vyžínača, chrániča, kosiaceho nástroja a nabíjacieho kábla nevykonávajte sami.

► Ak je potrebné vykonať údržbu alebo opravu vyžínača, chrániča, kosiaceho nástroja alebo nabíjacieho kábla: Vyhľadajte špecializovaného predajcu STIHL.

5 Príprava motorovej kosačky na použitie

5.1 Príprava vyžínača na použitie

Pred začiatkom každej práce sa musia vykonať nasledujúce kroky:

► Zabezpečte, aby sa nasledujúce konštrukčné diely nachádzali v bezpečnom stave:
– Vyžínač, 📖 4.7.1.
– Chránič, 📖 4.7.2.
– Kosiaca hlava, 📖 4.7.3.
– Nabíjací kábel, 📖 4.7.4.

► Skontrolujte zabudovaný akumulátor, 📖 11.3.

► Vyžínač úplne nabite, 📖 6.1.

► Vyžínač vyčistite, 📖 16.1.

► Namontujte chránič, 📖 7.1.

► Namontujte kosiace vlasce alebo nože, 📖 7.2.1 alebo 📖 7.2.3.

► Namontujte kruhovú rukoväť, 📖 7.3.

► Nastavte dĺžku násady, 📖 8.2.

► Nastavte kruhovú rukoväť, 📖 8.3.

► Skontrolujte ovládacie prvky, 📖 11.1.
► Ak počas kontroly ovládacích prvkov blikajú 3 LED diódy na červeno: Vytiahnite aktivačný kľúč a vyhľadajte špecializovaného obchodníka STIHL.
Vo vyžínači je porucha.

► Ak nie je možné vykonať tieto kroky: Vyžínač nepoužívajte a vyhľadajte špecializovaného obchodníka STIHL.

6 Nabitie motorovej kosačky a LED diódy

6.1 Nabitie vyžínača

Doba nabíjania závisí od rôznych vplyvov, napr. od teploty vyžínača alebo teploty prostredia. Skutočná doba nabíjania sa môže líšiť od uvedenej doby nabíjania. Doba nabíjania je uvedená na stránke www.stihl.com/charging-times.

Ak je sieťová zástrčka zastrčená v zásuvke a nabíjací kábel pripojený na vyžínač, nabíjanie sa spustí automaticky. Keď je vyžínač úplne nabitý, nabíjanie sa automaticky ukončí.

Počas nabíjania sa vyžínač a nabíjací kábel zahrievajú.

► Vytiahnite aktivačný kľúč.

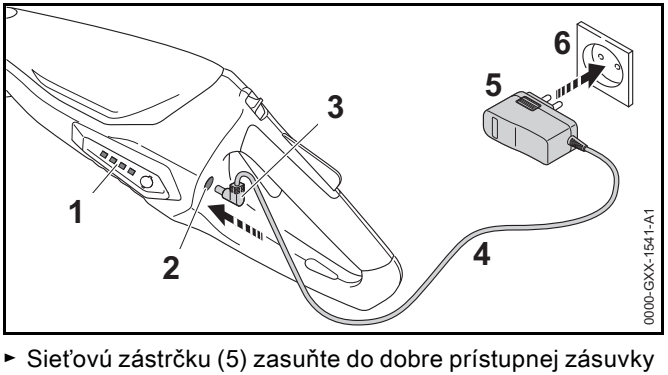

► Sieťovú zástrčku (5) zasuňte do dobre prístupnej zásuvky (6).

- Prívodný kábel (4) uložte.
- Zastrčte nabíjaciu zástrčku (3) do nabíjacej zásuvky (2). LED diódy (1) svietia na zeleno a zobrazujú stav nabitia.
- Ak LED diódy (1) už nesvietia: Vytiahnite nabíjaciu zástrčku (3) z nabíjacej zásuvky (2). Vyžínač je úplne nabitý.
- Vytiahnite sieťovú zástrčku (5) zo zásuvky (6).

6.2 Zobrazenie stavu nabitia

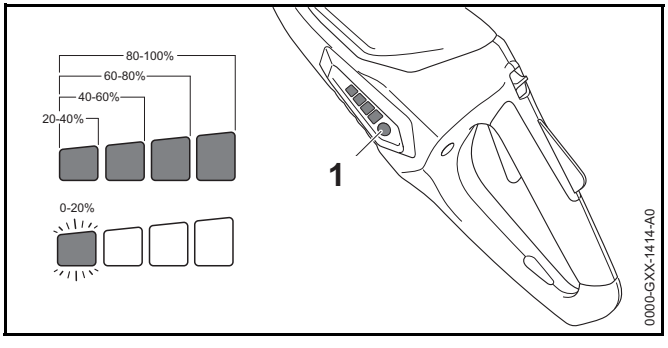

- Stlačte tlačidlo (1). LED diódy svietia asi 5 sekúnd na zeleno a zobrazujú stav nabitia.
- Ak ľavá LED dióda bliká na zeleno: Nabite motorovú kosačku.

6.3 LED diódy

LED diódy môžu zobrazovať stav nabitia alebo poruchy vyžínača. LED diódy môžu svietiť alebo blikať na zeleno alebo na červeno.

Ak LED diódy svietia alebo blikajú na zeleno, zobrazuje sa stav nabitia.

- Ak LED diódy svietia alebo blikajú na červeno: Odstráňte poruchy, 📖 18. Vo vyžínači je porucha.

7 Zmontovanie motorovej kosačky

7.1 Montáž chrániča

- Vypnite vyžínač a vytiahnite aktivačný kľúč.

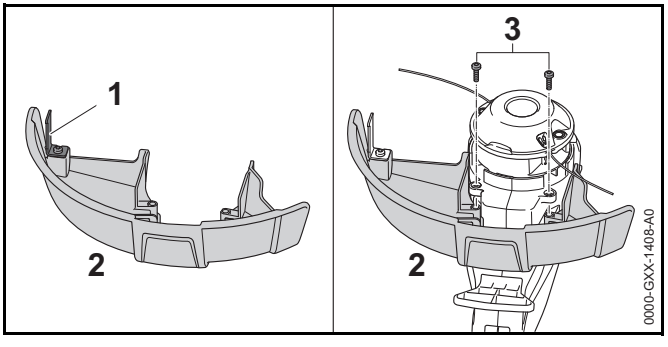

Skracovací nôž (1) je už zabudovaný v chrániči (2) a nesmie sa demontovať.

- Nasuňte chránič (2) až na doraz do vedení na telese. Chránič (2) lícuje s telesom.
- Skrutky (3) zaskrutkujte a dotiahnite.

Chránič (2) sa nesmie znova demontovať.

7.2 Kosiaca hlava PolyCut 2-2

7.2.1 Montáž kosiaceho vlasca

- Vypnite vyžínač a vytiahnite aktivačný kľúč.
- Kosiace vlasce vložte na 12 až 24 hodín do nádoby s vodou. Kosiace vlasce budú elastické.

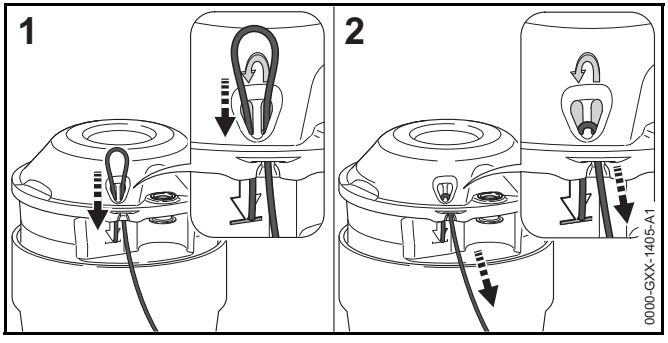

- Kosiaci vlasec prestrčte zdola cez pravý otvor.
- Kosiaci vlasec prestrčte zhora cez ľavý otvor, kým nebude koniec kosiaceho vlasca lícovať so symbolom.
- Krátky koniec kosiaceho vlasca pevne pridržte.
- Ťahajte za dlhší koniec vlasca, kým nebude kosiaci vlasec sedieť pevne v kosiacej hlave.

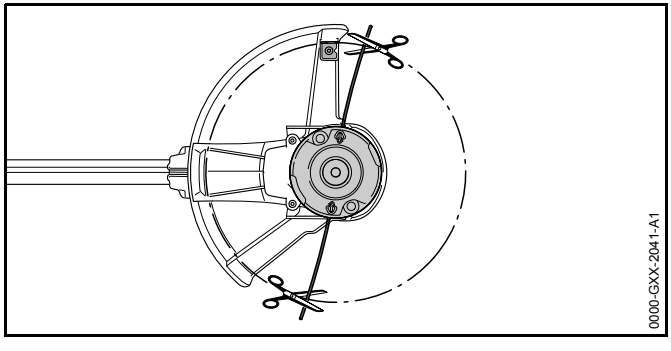

- Kosiace vlasce odstrihnite tak, aby siahali po skracovací nôž.

7.2.2 Demontáž kosiacich vlascov

- Vypnite motorovú kosačku a vytiahnite aktivačný kľúč.
- Krátky koniec kosiaceho vlasca posuňte nahor z kosiacej hlavy.
- Krátky koniec kosiaceho vlasca potiahnite nahor z kosiacej hlavy.
- Vytiahnite kosiaci vlasec z kosiacej hlavy.

7.2.3 Montáž noža

- Vypnite vyžínač a vytiahnite aktivačný kľúč.
- Nôž vložte na 12 až 24 hodín do nádoby s vodou. Nože budú elastické.

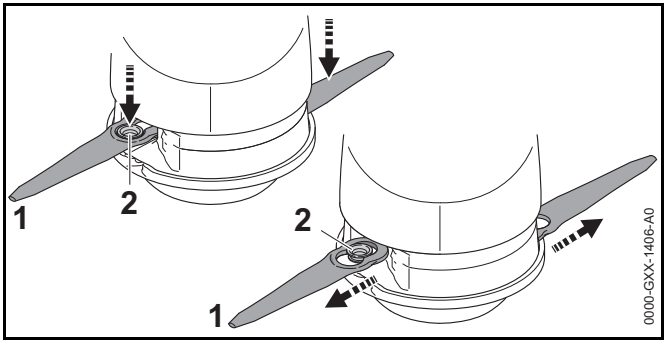

- Nôž (1) nasaďte na kosiacu hlavu tak, aby puzdro (2) sedelo vo veľkom otvore noža (1).
- Nôž (1) potiahnite smerom von, kým puzdro (2) nezaskočí v malom otvore noža (1).

7.2.4 Demontáž noža

- Vypnite motorovú kosačku a vytiahnite aktivačný kľúč.

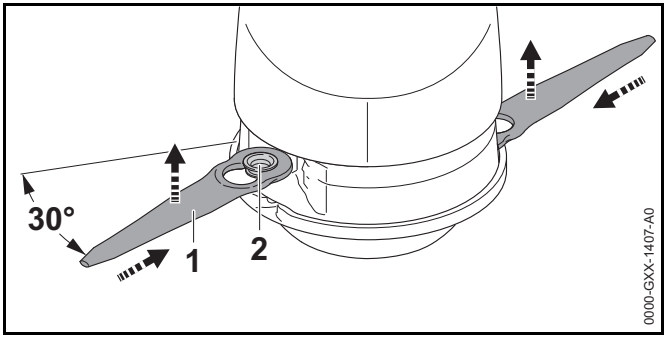

- Nôž (1) zatlačte do drážky v kosiacej hlave, kým puzdro (2) nevyskočí z malého otvoru noža (1).
- Nôž (1) odoberte smerom nahor.

7.3 Namontovanie kruhovej rukoväti

► Vypnite vyžínač a vytiahnite aktivačný kľúč.

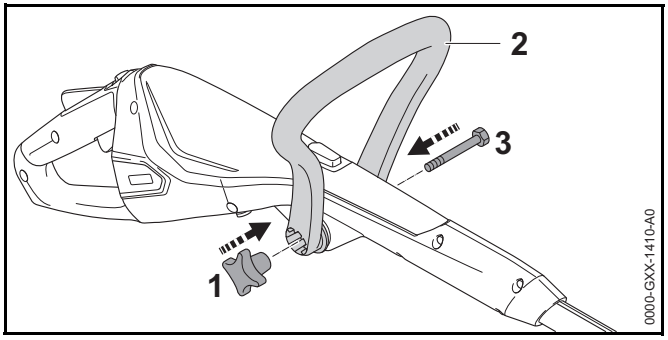

► Kruhovú rukoväť (2) nasmerujte tak, aby sa uchytenie pre hviezdicovú maticu (1) nachádzalo vpravo od ovládacej rukoväti.

► Ramená kruhovej rukoväti (2) odtlačte od seba a kruhovú rukoväť (2) osaďte na ovládacej rukoväti, až kruhová rukovať (2) zaskočí.

► Skrutku (3) presuňte cez otvor.

► Hviezdicovú maticu (1) zakrúťte a utiahnite.

Kruhová rukoväť (2) sa nemusí znova demontovať.

8 Nastavenie motorovej kosačky pre používateľa

8.1 Nastavenie uhla násady

Násada sa dá nastaviť v rozličných uhloch v závislosti od telesnej výšky používateľa.

► Vypnite motorovú kosačku a vytiahnite aktivačný kľúč.

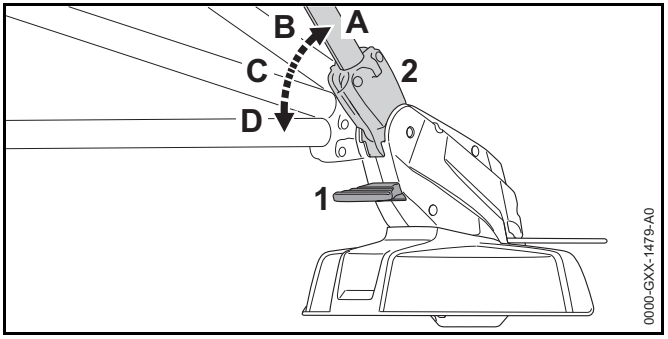

► Stlačte a podržte stlačené odblokovanie (1).

► Násadu (2) nakloňte do želanej polohy (A až D), kým nezaskočí.

► Pustite odblokovanie (1).

8.2 Nastavenie dĺžky násady

Násada sa dá nastaviť v rozličných dĺžkach v závislosti od telesnej výšky používateľa.

► Vypnite vyžínač a vytiahnite aktivačný kľúč.

► Podržte pevne násadu.

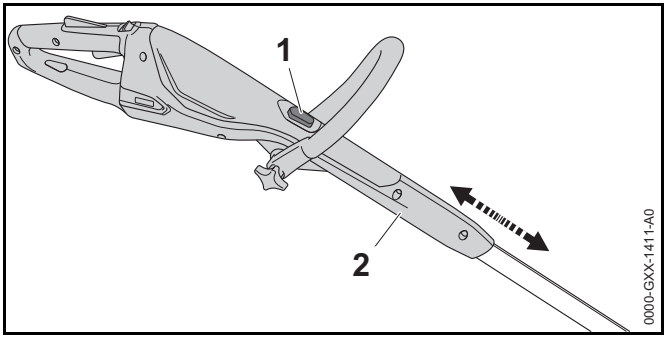

► Blokovací gombík (1) stlačte a držte ho stlačený.

► Ovládaciu rukoväť (2) potiahnite alebo posuňte do želanej polohy.

► Pustite blokovací gombík (1).

► Ovládaciu rukoväť (2) mierne posuňte, aby zaskočila.

8.3 Nastavenie kruhovej rukoväti

Kruhová rukoväť sa dá nastaviť v rozličných polohách v závislosti od telesnej výšky používateľa.

- Vypnite vyžínač a vytiahnite aktivačný kľúč.

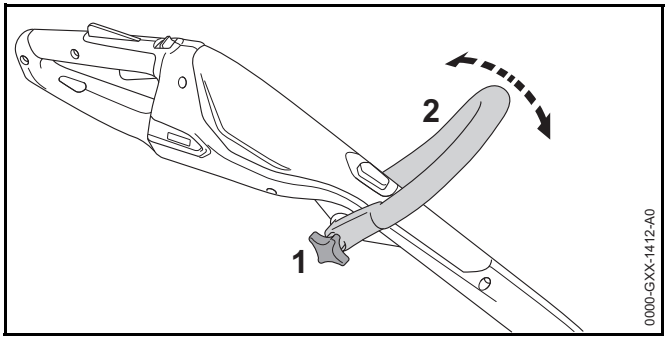

- Uvoľnite hviezdicovú uťahovaciu maticu (1).
- Sklopte kruhovú rukoväť (2) do želanej polohy.
- Hviezdicovú uťahovaciu maticu (1) pevne pritiahnite.

8.4 Prestavba vyžínača na zarovnávač okrajov

- Vypnite vyžínač a vytiahnite aktivačný kľúč.

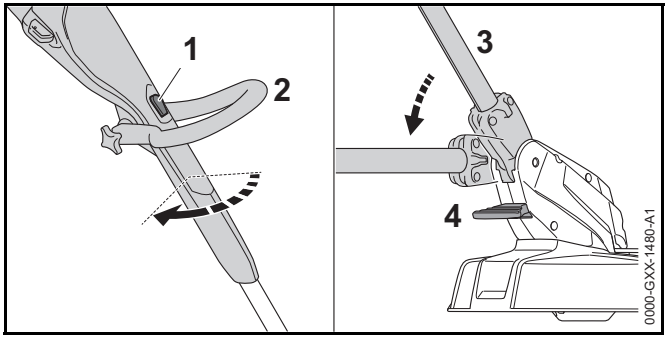

- Blokovací gombík (1) stlačte a držte ho stlačený.
- Ovládaciu rukoväť (2) otočte o 90°, kým nezaskočí.
- Pustite blokovací gombík (1).
- Stlačte a podržte stlačené odblokovanie (4).
- Násadu (2) nakloňte do najplochejšej polohy, kým nezaskočí.
- Pustite odblokovanie (4).
- Dištančný oblúk (5) úplne vyklopte.

9 Zasunutie a vytiahnutie aktivačného kľúča

9.1 Zasunutie aktivačného kľúča

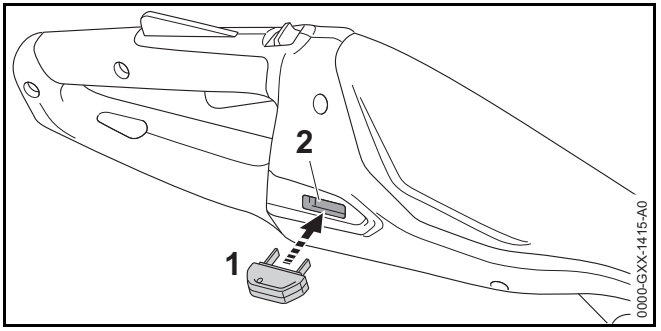

- Zasuňte aktivačný kľúč (1) do otvoru na kľúč (2).

9.2 Vytiahnutie aktivačného kľúča

- Motorovú kosačku postavte na rovnú plochu.
- Vytiahnite aktivačný kľúč.
- Uschovajte aktivačný kľúč mimo dosahu detí.

10 Zapnutie a vypnutie motorovej kosačky

10.1 Zapnutie vyžínača

- Vyžínač pridržte pevne jednou rukou za ovládaciu rukoväť tak, aby palec zvieral ovládaciu rukoväť.
- Vyžínač pridržte druhou rukou za kruhovú rukoväť tak, aby palec zvieral kruhovú rukoväť.

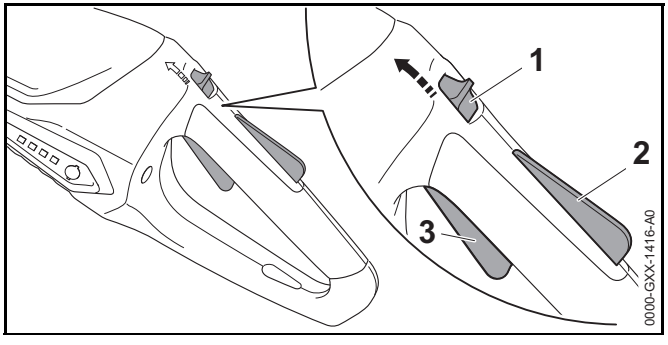

- Odblokovací posúvač (1) presuňte palcom v smere kruhovej rukoväti a podržte.
- Poistku spínacej páčky (2) stlačte rukou a podržte stlačenú.
  Odblokovací posúvač (1) môžete teraz pustiť.
- Spínaciu páčku (3) stlačte ukazovákom a držte stlačenú.
  Vyžínač zrýchľuje a kosiaci nástroj sa otáča.

10.2 Vypnutie vyžínača

- Spínaciu páčku a poistku spínacej páčky pustite.
- Počkajte, kým sa kosiaci nástroj už nebude otáčať.
- Ak sa kosiaci nástroj ďalej otáča: Vytiahnite aktivačný kľúč a vyhľadajte špecializovaného obchodníka STIHL.
  Vyžínač je chybný.

11 Kontrola vyžínača

11.1 Kontrola ovládacích prvkov

Odblokovací posúvač, poistka spínacej páčky a spínacia páčka

- Vytiahnite aktivačný kľúč.
- Pokúste sa zatlačiť spínaciu páčku bez zatlačenia odblokovacieho posúvača a poistky spínacej páčky.
- Ak sa nedá spínacia páčka zatlačiť: Vyžínač nepoužívajte a vyhľadajte špecializovaného predajcu STIHL.
  Odblokovací posúvač alebo poistka spínacej páčky sú chybné.
- Odblokovací posúvač presuňte palcom v smere kruhovej rukoväti a podržte.
- Stlačte poistku spínacej páčky a držte ju stlačenú.
- Zatlačte spínaciu páčku.
- Spínaciu páčku, poistku spínacej páčky a odblokovací posúvač pustite.
- Ak idú spínacia páčka, poistka spínacej páčky alebo odblokovací posúvač ťažko alebo sa nevracajú späť do svojej východiskovej polohy: Vyžínač nepoužívajte a vyhľadajte špecializovaného predajcu STIHL.
  Spínacia páčka, poistka spínacej páčky alebo odblokovací posúvač sú chybné.

Zapnutie vyžínača

- Zasuňte aktivačný kľúč.
- Odblokovací posúvač presuňte palcom v smere kruhovej rukoväti a podržte.
- Stlačte poistku spínacej páčky a držte ju stlačenú.
- Stlačte spínaciu páčku a držte ju stlačenú.
  Kosiaci nástroj sa otáča.
- Ak blikajú 3 LED diódy na červeno: Vytiahnite aktivačný kľúč a vyhľadajte špecializovaného predajcu STIHL.
  Vo vyžínači je porucha.
- Spínaciu páčku uvoľnite.
  Kosiaci nástroj sa po krátkom čase už nebude otáčať.
- Ak sa kosiaci nástroj ďalej otáča: Vytiahnite aktivačný kľúč a vyhľadajte špecializovaného predajcu STIHL.
  Vyžínač je chybný.

11.2 Kontrola kosiaceho nástroja

- Vypnite vyžínač a vytiahnite aktivačný kľúč.

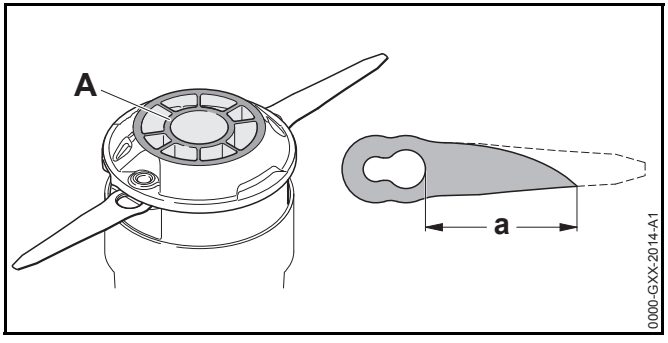

- Ak je dole na kosiacej hlave PolyCut 2-2 viditeľná značka opotrebovania (A): Vyžínač nepoužívajte a nechajte kosiacu hlavu PolyCut 2-2 vymeniť špecializovanému obchodníkovi STIHL.
- Ak je odstup medzi veľkým otvorom na noži a hrotom noža menší ako a = 45 mm: Vymeňte oba nože.

11.3 Kontrola zabudovaného akumulátora

- Stlačte tlačidlo.
  LED diódy svietia alebo blikajú.
- Ak LED diódy nesvietia ani neblikajú: Vyžínač nepoužívajte a vyhľadajte špecializovaného obchodníka STIHL.
  V zabudovanom akumulátore je porucha.

12 Práca s motorovou kosačkou

12.1 Držanie a vedenie vyžínača

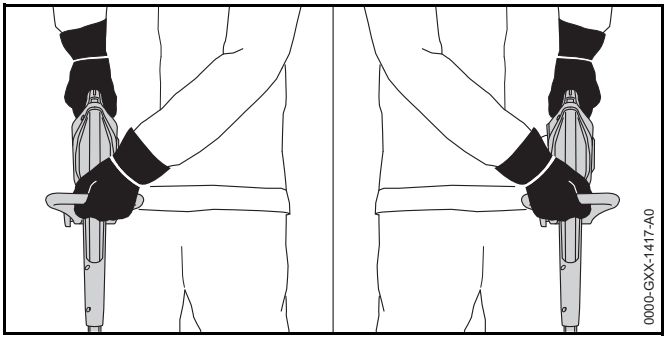

- Vyžínač pridržte pevne jednou rukou za ovládaciu rukoväť tak, aby palec zvieral ovládaciu rukoväť.
- Vyžínač pridržte druhou rukou za kruhovú rukoväť tak, aby palec zvieral kruhovú rukoväť.

12.2 Zarovnávanie okrajov

- Prestavte vyžínač na zarovnávač okrajov.
- Dištančný oblúk úplne vyklopte.

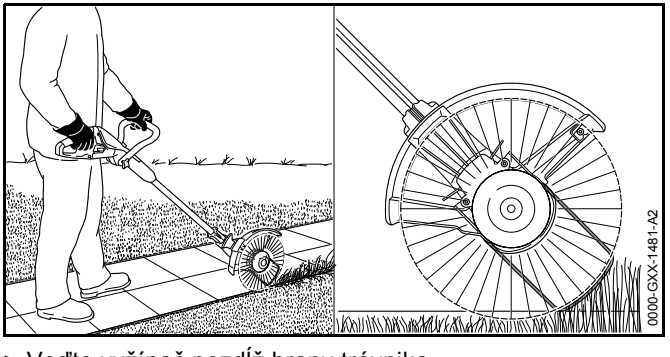

- Veďte vyžínač pozdĺž hrany trávnika.
  Dištančný oblúk stanovuje vzdialenosť k zemi.

12.3 Kosenie

Vzdialenosť kosiaceho nástroja od zeme určuje výšku kosenia.

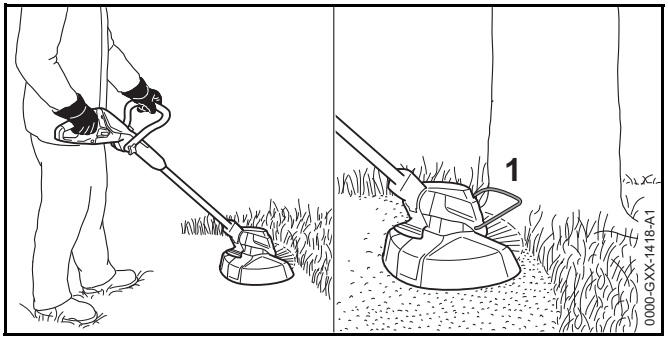

- Pohybujte vyžínačom rovnomerne sem a tam.
- Pomaly a kontrolovane sa pohybujte dopredu.
- Ak sa pracuje s dištančným oblúkom (1): Dištančný oblúk (1) úplne vyklopte.

13 Po ukončení práce

13.1 Po ukončení práce

- Vypnite vyžínač a vytiahnite aktivačný kľúč.
- Vyčistite vyžínač.
- Vyčistite chránič.
- Vyčistite kosiaci nástroj.

14 Preprava

14.1 Preprava vyžínača

- Vypnite vyžínač a vytiahnite aktivačný kľúč.
- Nastavte násadu na najmenšiu dĺžku.
- Vyžínač noste jednou rukou za násadu tak, aby kosiaci nástroj ukazoval smerom dozadu a vyžínač bol vyvážený.
- Ak sa vyžínač prepravuje vo vozidle: Vyžínač zaistite tak, aby sa vyžínač nemohol prevrátiť ani pohybovať.
- Ak je potrebné vyžínač zabaliť: Vyžínač zabaľte tak, aby boli splnené nasledujúce podmienky:
  - Obal alebo prepravná nádoba nie sú elektricky vodivé.
  - Vyžínač sa v obale alebo prepravnej nádobe nesmie pohybovať.
  - Obal alebo prepravná nádoba sú zaistené tak, aby sa nemohli pohybovať.

Kvôli zabudovanému akumulátoru podlieha vyžínač požiadavkám na prepravu nebezpečných tovarov. Vyžínač je zatriedený ako UN 3481 (lítiovo-iónové batérie v zariadeniach) a bol odskúšaný podľa OSN príručky „Testy a kritériá, časť III, pododsek 38.3.

Prepravné predpisy sú uvedené na stránke www.stihl.com/safety-data-sheets.

15 Skladovanie

15.1 Skladovanie vyžínača

STIHL odporúča skladovať vyžínač v stave nabitia medzi 40 % a 60 % (2 na zeleno svietiace LED diódy).

- Vypnite vyžínač a vytiahnite aktivačný kľúč.
- Demontujte kosiace vlasce.
- Vyžínač skladujte tak, aby boli splnené nasledujúce podmienky:
  - Vyžínač je mimo dosahu detí.
  - Vyžínač je čistý a suchý.
  - Vyžínač je v uzavretej miestnosti.
  - Vyžínač je odpojený od nabíjacieho kábla.
  - Vyžínač je v teplotnom rozsahu medzi 0 °C a +50 °C.

15.2 Skladovanie nožov

Až 6 nožov je možné uložiť priamo na vyžínači.

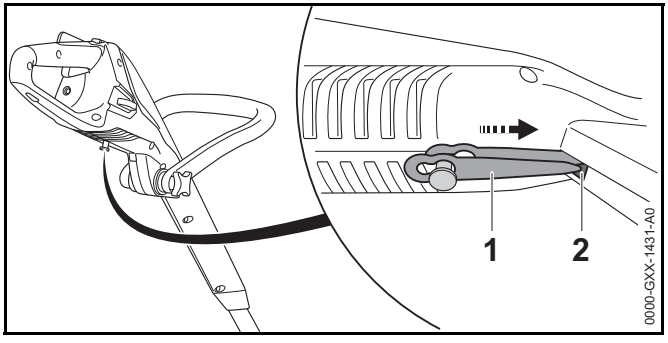

- Nôž (1) zaveste na spodnej strane vyžínača.
- Hrot noža (1) zasuňte do otvoru (2) vo vyžínači.
- Ďalší nôž zaveste nad ním.

15.3 Skladovanie nabíjacieho kábla

- Vytiahnite sieťovú zástrčku zo zásuvky.
- Nabíjací kábel uschovajte tak, aby boli splnené nasledujúce podmienky:
  - Nabíjací kábel je mimo dosahu detí.
  - Nabíjací kábel je čistý a suchý.
  - Nabíjací kábel je v uzavretej miestnosti.
  - Nabíjací kábel je odpojený od motorovej kosačky.
  - Nabíjací kábel je v teplotnom rozsahu medzi 0 °C a +40 °C.

16 Čistenie

16.1 Čistenie motorovej kosačky

- Vypnite motorovú kosačku a vytiahnite aktivačný kľúč.
- Motorovú kosačku vyčistite vlhkou handrou.

16.2 Čistenie chrániča a kosiaceho nástroja

- Vypnite motorovú kosačku a vytiahnite aktivačný kľúč.
- Chránič a kosiaci nástroj vyčistite vlhkou handrou a mäkkou kefou.

16.3 Čistenie nabíjacieho kábla

- Vytiahnite sieťovú zástrčku zo zásuvky.
- Vytiahnite nabíjací kábel z nabíjacej zásuvky.
- Nabíjací kábel vyčistite vlhkou handrou.

17 Údržba a oprava

17.1 Intervaly údržby

Intervaly údržby závisia od podmienok okolia a pracovných podmienok. STIHL odporúča nasledujúce intervaly údržby:

Ročne

- Vyžínač nechajte skontrolovať špecializovanému predajcovi STIHL.

17.2 Údržba a oprava motorovej kosačky

Používateľ nemôže vykonávať údržbu a opravu motorovej kosačky sám.

- Ak je potrebné vykonať údržbu motorovej kosačky alebo ak je pokazená či poškodená, je potrebné: Vyhľadajte špecializovaného obchodníka STIHL.

17.3 Údržba a oprava nabíjacieho kábla

Na nabíjacom kábli sa nemusí vykonávať údržba a nedá sa opraviť.

- Ak je nabíjací kábel pokazený alebo poškodený: Nabíjací kábel vymeňte.

18 Odstraňovanie porúch

18.1 Odstránenie porúch vyžínača alebo nabíjacieho kábla

Porucha	LED diódy na vyžínači	Príčina	Náprava
Vyžínač po zapnutí nenabehne.	1 LED bliká na zeleno.	Stav nabitia vyžínača je príliš nízky.	► Nabite vyžínač.
	3 LED diódy svietia na červeno.	Vyžínač je príliš teplý.	► Vytiahnite aktivačný kľúč. ► Nechajte vyžínač vychladnúť.
	3 LED diódy blikajú na červeno.	Vyskytla sa elektrická porucha.	► Vytiahnite aktivačný kľúč. ► Vyžínač nepoužívajte a vyhľadajte špecializovaného predajcu STIHL.
		Vyžínač je vlhký.	► Nechajte vyžínač vyschnúť.
Vyžínač sa v prevádzke vypne.	3 LED diódy svietia na červeno.	Vyžínač je príliš teplý.	► Vytiahnite aktivačný kľúč. ► Nechajte vyžínač vychladnúť.
		Vyskytla sa elektrická porucha.	► Vyžínač vypnite a po 5 sekundách znova zapnite.
Doba prevádzky vyžínača je príliš krátka.		Vyžínač nie je úplne nabitý.	► Vyžínač úplne nabite.
		Životnosť vyžínača bola prekročená.	► Vyžínač vymeňte.
Vyžínač sa nenabíja.	3 LED diódy svietia na červeno.	Vyžínač je príliš teplý.	► Vytiahnite aktivačný kľúč. ► Nechajte vyžínač vychladnúť.
		Vo vyžínači alebo nabíjacom kábli je porucha.	► Vytiahnite aktivačný kľúč. ► Vyhľadajte špecializovaného predajcu STIHL.

19 Technické údaje

19.1 Vyžínač STIHL FSA 45

- Hmotnosť s kosiacim nástrojom a chráničom: 2,3 kg
- Dĺžka: 1100 mm až 1310 mm
- Technológia akumulátora: lítiovo-iónový
- Napätie: 18 V
- Kapacita v Ah: pozri výkonový štítok
- Obsah energie vo Wh: pozri výkonový štítok
- Dovolený teplotný rozsah pre použitie a uskladnenie: 0 °C až +50 °C

Ak pracujete s vyžínačom pri teplote vyššej ako + 30 °C, môže sa skrátiť doba chodu akumulátora a znížiť výkon vyžínača.

Doba nabíjania je uvedená na stránke www.stihl.com/battery-life.

19.2 Nabíjací kábel STIHL LK 45

- Menovité napätie: 100 – 240 V, 50 – 60 Hz
- Menovitý výkon: 14,6 W
- Nabíjací prúd: 0,65 A
- Dovolený teplotný rozsah pre použitie a uskladnenie: 0 °C až + 40 °C

Časy nabíjania sú uvedené na stránke www.stihl.com/charging-times.

19.3 Hodnoty hluku a vibrácií

Hodnota K pre hladiny akustického tlaku je 2 dB(A).
Hodnota K pre hladiny akustického výkonu je 2 dB(A).
Hodnota K pre hodnoty vibrácií je 2 m/s².

STIHL odporúča nosiť ochranu sluchu.

STIHL FSA 45 s kosiacou hlavou PolyCut 2-2 s kosiacim vlascom „okrúhly, tichý“ s priemerom 1,6 mm

- Hladina akustického tlaku L_{pA} meraná podľa EN 50636-2-91: 80 dB(A)
- Hladina akustického výkonu L_{wA} meraná podľa EN 50636-2-91: 94 dB(A)

STIHL FSA 45 s kosiacou hlavou PolyCut 2-2 s nožmi

- Hladina akustického tlaku L_{pA} meraná podľa EN 50636-2-91: 77 dB(A)
- Hladina akustického výkonu L_{wA} meraná podľa EN 50636-2-91: 87 dB(A)

- Hodnota vibrácií a_{hv} meraná podľa EN 50636-2-91:
  - ovládacia rukoväť: 4,9 m/s²
  - kruhová rukoväť: 1,7 m/s²

Uvedené hodnoty vibrácií boli namerané podľa normovanej skúšobnej metódy a je možné ich použiť na porovnanie elektrických zariadení. Skutočne sa vyskytujúce hodnoty vibrácií môžu byť odlišné od uvedených hodnôt v závislosti od spôsobu použitia. Uvedené hodnoty vibrácií sa môžu použiť na prvé odhadnutie vibračného zaťaženia. Skutočné vibračné zaťaženie sa musí odhadnúť. Pri tom sa môžu zohľadniť aj časy, v ktorých je elektrické zariadenie vypnuté, a časy, v ktorých je síce zapnuté, ale beží bez zaťaženia.

Informácie na splnenie smernice pre zamestnávateľov o vibráciách 2002/44/ES sú uvedené na stránke www.stihl.com/vib.

19.4 REACH

REACH označuje nariadenie ES pre registráciu, hodnotenie a autorizáciu chemikálií.

Informácie na splnenie Nariadenia REACH sú uvedené na stránke www.stihl.com/reach.

20 Kombinácia z kosiacich nástrojov a chráničov

20.1 Vyžínač STIHL FSA 45

Nasledujúce kosiace hlavy sa smú namontovať s chráničom pre kosiace hlavy:

– kosiaca hlava PolyCut 2-2 s kosiacim vlascom „okrúhly, tichý“ s priemerom 1,6 mm

– kosiaca hlava PolyCut 2-2 s nožmi

Ak sa používa kosiaca hlava PolyCut 2-2 s kosiacimi vlascami, môže byť doba chodu akumulátora kratšia.

Používateľ nemôže kosiacu hlavu montovať sám.

► Kosiacu hlavu nechajte namontovať špecializovanému obchodníkovi STIHL.

21 Náhradné diely a príslušenstvo

21.1 Náhradné diely a príslušenstvo

STIHL® Tieto symboly označujú originálne náhradné diely STIHL a originálne príslušenstvo STIHL.

STIHL odporúča používanie originálnych náhradných dielov STIHL a príslušenstva značky STIHL.

Originálne náhradné diely STIHL a originálne príslušenstvo STIHL sú dostupné u špecializovaného obchodníka značky STIHL.

22 Likvidácia

22.1 Likvidácia vyžínača a nabíjacieho kábla

Vyžínač obsahuje zabudovaný akumulátor, ktorý sa musí zlikvidovať samostatne.

► Vyžínač nechajte zlikvidovať špecializovanému obchodníkovi STIHL.
Špecializovaný obchodník STIHL zlikviduje zabudovaný akumulátor oddelene od vyžínača.

► Chránič, kosiaci nástroj, nabíjací kábel, príslušenstvo a obal zlikvidujte podľa predpisov a ekologicky.

23 EÚ vyhlásenie o zhode

23.1 Vyžínač STIHL FSA 45

ANDREAS STIHL AG & Co. KG
Badstraße 115
D-71336 Waiblingen
Nemecko

vyhlasuje na vlastnú zodpovednosť, že

– Druh konštrukcie: Akumulátorový vyžínač/zarovnávač okrajov trávnika

– Firemná značka: STIHL

– Typ: STIHL FSA 45

– Sériové ident. číslo: 4512

zodpovedajú príslušným ustanoveniam smerníc 2011/65/EÚ, 2006/42/ES, 2014/30/EÚ a 2000/14/ES a výrobok bol vyvinutý a vyrobený v súlade s verziami nasledujúcich noriem platnými k dátumu výroby:
EN 55014-1, EN 55014-2, EN 60335-1 a EN 50636-2-91 (odsek 7.1 modifikovaný pri aplikovaní čl. 3 smernice 2003/10/EÚ)

Aplikovaný postup hodnotenia zhody podľa smernice 2000/14/ES, Dodatok VI.

Notifikovaná osoba: Intertek House, Cleeve Road, Leatherhead, Surrey KT22 7SB, Veľká Británia

– Nameraná hladina akustického výkonu: 94 dB(A)

– Zaručená hladina akustického výkonu: 96 dB(A)

Technické dokumenty sú uschované na oddelení Produktzulassung spoločnosti ANDREAS STIHL AG & Co. KG.

Rok výroby, krajina pôvodu a číslo stroja sú uvedené na vyžínači.

Waiblingen 1. 3. 2017

ANDREAS STIHL AG & Co. KG

v zastúpení

Thomas Elsner, vedúci manažmentu výrobkov a služieb

23.2 Nabíjací kábel STIHL LK 45

Tento nabíjací kábel bol vyrobený a uvedený na trh v súlade s nasledujúcimi smernicami: 2014/35/EÚ, 2014/30/EÚ a 2011/65/EÚ.

Rok výroby, krajina pôvodu a číslo stroja sú uvedené na nabíjacom kábli.

Kompletné ES vyhlásenie o zhode je dostupné v spoločnosti ANDREAS STIHL AG & Co. KG, Badstraße 115, 71336 Waiblingen, Nemecko.

Saturs

1 Priekšvārds ... 27

2 Informācija par šo lietošanas instrukciju ... 27
2.1 Spēkā esošie dokumenti ... 27
2.2 Brīdinājuma norāžu apzīmēšana tekstā ... 28
2.3 Simboli tekstā ... 28

3 Pārskats ... 28
3.1 Motorizkapts un uzlādes kabelis ... 28
3.2 Griezējinstrumenti ... 29
3.3 Simboli ... 29

4 Drošības norādījumi ... 30
4.1 Ievads ... 30
4.2 Brīdinājuma simboli ... 30
4.3 Nosacījumiem atbilstīga lietošana ... 31
4.4 Prasības lietotājam ... 31
4.5 Apģērbs un aprīkojums ... 32
4.6 Darba zona un apkārtne ... 32
4.7 Drošs stāvoklis ... 33
4.8 Uzstādītais akumulators ... 34
4.9 Darbs ... 35
4.10 Uzlādes process ... 36
4.11 Transportēšana ... 36
4.12 Uzglabāšana ... 37
4.13 Tīrīšana, apkope un remonts ... 37

5 Motorizkapts sagatavošana darbam ... 38
5.1 Motorizkapts sagatavošana darbam ... 38

6 Motorizkapts uzlāde un gaismas diodes ... 38
6.1 Motorizkapts uzlāde ... 38
6.2 Uzlādes līmeņa rādīšana ... 39
6.3 Gaismas diodes ... 39

7 Motorizkapts montāža ... 39
7.1 Aizsarga montāža ... 39
7.2 Pļaušanas galva PolyCut 2-2 ... 39
7.3 Cilpas roktura montāža ... 41

8 Motorizkapts iestatīšana lietotājam ... 41
8.1 Pļaušanas leņķa iestatīšana ... 41
8.2 Kāta garuma iestatīšana ... 41
8.3 Cilpas roktura iestatīšana ... 42
8.4 Motorizkapts pārbūve par malu apgriezēju ... 42

9 Aktivizācijas atslēgas ievietošana un izņemšana ... 42
9.1 Aktivizācijas atslēgas ievietošana ... 42
9.2 Aktivizācijas atslēgas izņemšana ... 42

10 Motorizkapts ieslēgšana un izslēgšana ... 42
10.1 Motorizkapts ieslēgšana ... 42
10.2 Motorizkapts izslēgšana ... 43

11 Motorizkapts pārbaude ... 43
11.1 Vadības elementu pārbaude ... 43
11.2 Griezējinstrumenta pārbaude ... 43
11.3 Iebūvētā akumulatora pārbaude ... 44

12 Strādāšana ar motorizkapti ... 44
12.1 Motorizkapts turēšana un vadīšana ... 44
12.2 Malu appļaušana ... 44
12.3 Pļaušana ... 45

13 Pēc darba ... 45
13.1 Pēc darba ... 45

14 Transportēšana ... 45
14.1 Motorizkapts transportēšana ... 45

15 Uzglabāšana ... 45
15.1 Motorizkapts glabāšana ... 45
15.2 Nažu glabāšana ... 45
15.3 Uzlādes kabeļa glabāšana ... 46

16 Tīrīšana ... 46
16.1 Motorizkapts tīrīšana ... 46
16.2 Aizsarga un griezējinstrumenta tīrīšana ... 46
16.3 Uzlādes kabeļa tīrīšana ... 46

17 Apkope un remonts ... 46

Oriģinālās lietošanas instrukcijas tulkojums

Iespiesta uz hloru nesaturoša, balināta papīra. Iespiedkrāsas satur augu eļļas, bet papīrs ir atkārtoti pārstrādājams.

© ANDREAS STIHL AG & Co. KG 2019
0458-718-9521-A. VA0.H19.
0000007363_017_LV

STIHL

Šī lietošanas instrukcija ir pakļauta autortiesību aizsardzībai. Visas tiesības ir aizsargātas – jo tas attiecas uz tiesībām instrukciju pavairot, tulkot un apstrādāt ar elektronisku sistēmu palīdzību.

17.1 Apkopes intervāli 46
17.2 Motorizkapts apkope un remonts 46
17.3 Uzlādes kabeļa apkope un remonts 46

18 Traucējumu novēršana 47
18.1 Motorizkapts vai uzlādes kabeļa traucējumu novēršana 47

19 Tehniskie dati 48
19.1 Motorizkapts STIHL FSA 45 48
19.2 Uzlādes kabelis STIHL LK 45 48
19.3 Skaņas un vibrāciju rādītāji 48
19.4 REACH 48

20 Griezējinstrumentu un aizsargu kombinācijas 49
20.1 Motorizkapts STIHL FSA 45 49

21 Rezerves daļas un piederumi 49
21.1 Rezerves daļas un piederumi 49

22 Utilizēšana 49
22.1 Motorizkapts un uzlādes kabeļa utilizācija 49

23 ES atbilstības deklarācija 49
23.1 Motorizkapts STIHL FSA 45 49
23.2 Uzlādes kabelis STIHL LK 45 50

1 Priekšvārds

Cienītais klient, cienījamā kliente!

Mēs priecājamies, ka esat izvēlējies STIHL. Mēs attīstām un ražojam savus augstākās kvalitātes izstrādājumus atbilstoši savu klientu prasībām. Šādi rodas izstrādājumi, kas ir īpaši uzticami arī smagos apstākļos.

STIHL nodrošina arī augstāko servisa kvalitāti. Mūsu tirgotāji garantē profesionālas konsultācijas un apmācību, kā arī visaptverošu tehnisku apkalpošanu.

Mēs pateicamies par jūsu uzticību un vēlam jums izdošanos ar jūsu STIHL izstrādājumu.

Dr. Nikolas Stihl

SVARĪGI! PIRMS LIETOŠANAS IZLASIET UN SAGLABĀJIET.

2 Informācija par šo lietošanas instrukciju

2.1 Spēkā esošie dokumenti

Spēkā ir vietējie drošības noteikumi.

- Papildus šai lietošanas instrukcijai izlasiet, saprotiet un saglabājiet šādus dokumentus:
  - Drošības informācija STIHL akumulatoriem un ražojumiem ar uzstādītu akumulatoru: www.stihl.com/safety-data-sheets

2.2 Brīdinājuma norāžu apzīmēšana tekstā

BRĪDINĀJUMS

Norāde sniedz informāciju par apdraudējumam, kas var izraisīt smagas traumas vai nāvi.

► Minētās darbības var novērst smagas traumas vai nāvi.

NORĀDĪJUMS

Norāde sniedz informāciju par apdraudējumam, kas var izraisīt mantiskos bojājumus.

► Minētās darbības var novērst mantiskos bojājumus.

2.3 Simboli tekstā

Šis simbols sniedz norādi uz nodaļu šajā lietošanas instrukcijā.

3 Pārskats

3.1 Motorizkapts un uzlādes kabelis

Akumulators ir fiksēti uzstādīts motorizkaptī.

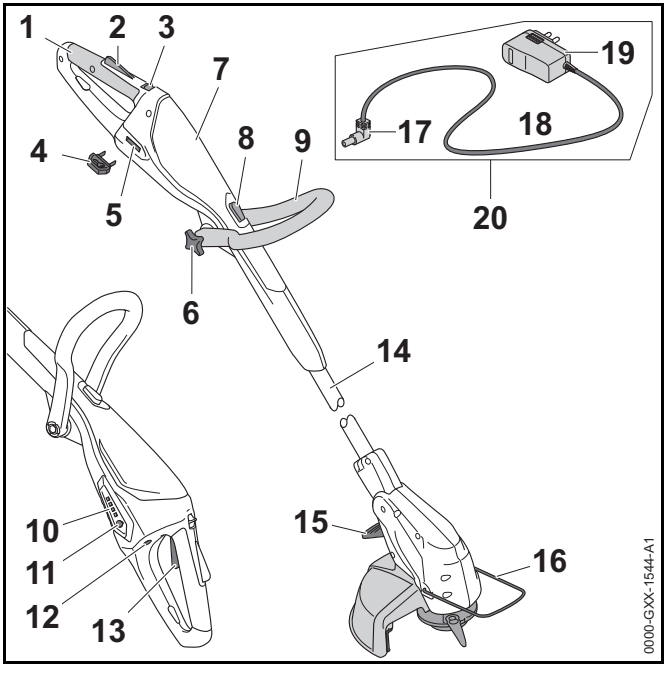

1 **Vadības rokturis**
Vadības rokturis paredzēts motorizkapts vadībai, turēšanai un vadīšanai.

2 **Slēdža sviras fiksators**
Slēdža sviras fiksators atbloķē slēdža sviru.

3 **Atbloķēšanas svira**
Atbloķēšanas svira kopā ar slēdža sviras fiksatoru atbloķē arī slēgšanas dakšu.

4 **Aktivizācijas atslēga**
Aktivizācijas atslēga aktivizē motorizkapti.

5 **Atslēgas stiprinājums**
Aktivizācijas stiprinājumā tiek ievietota aktivizācijas atslēga.

6 **Zvaigžņveida uzgrieznis**
Zvaigžņveida uzgrieznis nofiksē cilpas rokturi uz kāta.

7 **Korpuss**
Korpusā atrodas iebūvēts akumulators.

8 **Bloķēšanas poga**
Bloķēšanas poga bloķē kāta garuma iestatīšanu.

9 **Cilpas rokturis**
Cilpas rokturis paredzēts motorizkapts turēšanai un vadīšanai.

10 **Gaismas diodes**
Gaismas diodes rāda motorizkapts uzlādes līmeni un traucējumus.

11 **Taustiņš**
Taustiņa nospiešanas rezultātā iedegas gaismas diodes uz motorizkapts.

12 **Uzlādes ligzda**
Uzlādes ligzdā tiek ievietots uzlādes spraudnis.

13 **Slēdža svira**
Slēdža svira ieslēdz un izslēdz motorizkapti.

14 **Kāts**
Kāts savieno visas detaļas.

15 **Svira**
Svira bloķē leņķa regulēšanu starp kāpu un motora korpusu.

16 **Aizturis**
Aizturis aizsargā priekšmetus no saskares ar griezējinstrumentu un, appļaujot malas, nosaka attālumu līdz zemei.

17 **Uzlādes spraudnis**
Uzlādes spraudnis savieno uzlādes kabeli ar uzlādes ligzdu.

18 **Barošanas kabelis**
Barošanas kabelis savieno uzlādes spraudni ar tīkla kontaktdakšu.

19 **Barošanas kontaktdakša**
Barošanas kontaktdakša savieno uzlādes kabeli ar kontaktligzdu.

20 **Uzlādes kabelis**
Uzlādes kabelis ir paredzēts motorizkapts lādēšanai.

Identifikācijas datu plāksnīte ar iekārtas numuru

3.2 Griezējinstrumenti

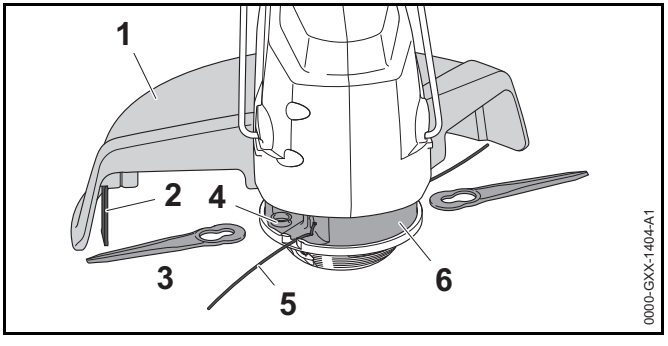

1 **Aizsargs**
Aizsargs aizsargā lietotāju pret uzmestiem priekšmetiem un no saskares ar griezējinstrumentu.

2 **Garumošanas nazis**
Garumošanas nazis darba laikā saīsina pļaušanas auklas līdz pareizajam garumam.

3 **Nazis**
Naži griež zāli.

4 **Stiprinājums**
Stiprinājums ir paredzēts nažu nostiprināšanai.

5 **Pļaušanas auklas**
Pļaušanas auklas griež zāli.

6 **Pļaušanas galva**
Pļaušanas galva tur pļaušanas auklas un nažus.

3.3 Simboli

Simboli var atrasties uz motorizkapts un uzlādes kabeļa un tie nozīmē sekojošo:

Šis simbols norāda, kurā virzienā nepieciešams bīdīt atbloķēšanas sviru.

Šis simbols norāda, ka kāta garumu iespējams regulēt.

90°

Šis simbols norāda, ka vadības rokturi iespējams pagriezt par 90°.

Šis simbols norāda, cik tālu tiek iebīdīta pļaušanas aukla.

Šis simbols norāda, kurā virzienā tiek iebīdīta pļaušanas aukla.

x

Šis simbols norāda griezējinstrumenta nominālo apgriezienu skaitu.

LWA

Garantētais skaņas jaudas līmenis saskaņā ar direktīvu 2000/14/EK, mērvienība: dB(A), lai varētu salīdzināt ražojumu trokšņu emisijas.

LK 45

Šis simbols norāda, ka lādēšanai jāizmanto uzlādes kabeli LK 45.

Dati līdzās simbolam norāda par akumulatoru enerģijas tilpumu atbilstoši šūnu ražotāja specifikācijai. Lietderīgā energoietilpība ir mazāka.

Lietojiet elektroinstrumentu slēgtā un sausā telpā.

Neizmetiet ražojumu sadzīves atkritumos.

4 Drošības norādījumi

4.1 Ievads

Šis izstrādājums ir droši konstruēts un tas ir aprīkots ar aizsargierīcēm. Tomēr ievērojiet dotos drošības norādījumus, lai novērstu iespējamos apdraudējumus.

4.2 Brīdinājuma simboli

Brīdinājuma simboli uz motorizkapts un uzlādes kabeļa nozīmē:

Ievērojiet drošības norādījumus un to pasākumus.

Izlasiet, saprotiet un saglabājiet lietošanas instrukciju.

Valkājiet aizsargbrilles.

Ievērojiet drošības norādījumus par uzmestiem priekšmetiem un to sekām.

Darba pārtraukumu, transportēšanas, uzlādes, glabāšanas, apkopes vai remonta laikā izņemiet aktivizācijas atslēgu.

Aizsargājiet motorizkapti no lietus un mitruma un neievietojiet to šķidrumos.

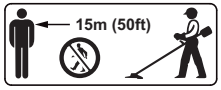

Ievērojiet drošības distanci.

Aizsargājiet motorizkapti no karstuma un atklātas liesmas.

Ievērojiet pieļaujamo motorizkapts temperatūras diapazonu.

4.3 Nosacījumiem atbilstīga lietošana

Zāles trimmeris (motorizkapts) STIHL FSA 45 paredzēts sausas zāles pļaušanai.

Neizmantojiet motorizkapti lietū.

Motorizkapts enerģiju nodrošina iebūvēts akumulators.

Uzlādes kabelis STIHL LK 45 lādē motorizkapti STIHL FSA 45.

⚠ BRĪDINĀJUMS

- Uzlādes kabeļi, barošanas detaļas un barošanas bloki, kurus STIHL nav atļāvis lietot motorizkaptij, var radīt ugunsgrēkus un sprādzienus. Iespējamas smagas traumas vai pat nāve un mantiskie bojājumi.
  - ► Lādējiet motorizkapti STIHL FSA 45 ar uzlādes kabeli STIHL LK 45.
- Neizmantojot motorizkapti vai uzlādes kabeli atbilstoši noteikumiem, iespējamas smagas traumas vai pat nāve un mantiskie bojājumi.
  - ► Motorizkapti un uzlādes kabeli lietojiet tā, kā aprakstīts šajā lietošanas instrukcijā.

4.4 Prasības lietotājam

⚠ BRĪDINĀJUMS

- Lietotāji bez instruktāžas nespēj atpazīt vai novērtēt apdraudējumu, ko rada motorizkapts un uzlādes kabelis. Lietotājs vai citi cilvēki var gūt smagas traumas vai var tik nonāvēti.

  - ► Izlasiet, saprotiet un saglabājiet lietošanas instrukciju.
  - ► Nododot motorizkapti un uzlādes kabeli citai personai: nododiet arī lietošanas instrukciju.
  - ► Pārliecinieties, vai lietotājs atbilst šādām prasībām:
    - – Lietotājs ir atpūties.
    - – Lietotājs fiziski, sensoriski un garīgi ir spējīgs vadīt motorizkapti un uzlādes kabeli, kā arī ar tiem strādāt. Ja lietotājam ir fiziski, sensoriski vai garīgi ierobežotas spējas, viņš iekārtu drīkst lietot tikai citu uzraudzībā vai arī pēc atbildīgās personas instrukciju saņemšanas.
    - – Lietotājs spēj atpazīt un novērtēt motorizkapts un uzlādes kabeļa radītos apdraudējumus.
    - – Lietotājs ir pilngadīgs vai lietotājs uzraudzībā tiek apmācīts darbam atbilstoši nacionālajiem noteikumiem.
    - – Pirms pirmās motorizkapts un uzlādes kabeļa lietošanas reizes lietotājs ir saņēmis STIHL tirgotāja vai speciālista instrukcijas.
    - – Lietotājs nav alkohola, medikamentu vai narkotiku ietekmē.
  - ► Neskaidrību gadījumā: vērsieties pie STIHL tirgotāja.

4.5 Apģērbs un aprīkojums

⚠ BRĪDINĀJUMS

- Darba laikā lielā ātrumā gaisā var tikt uzmesti priekšmeti. Lietotājs var gūt traumas.

  - Valkājiet cieši pieguļošas aizsargbrilles. Piemērotas aizsargbrilles ir pārbaudītas atbilstoši standartam EN 166 vai vietējiem noteikumiem un ar šo atbilstošo apzīmējumu ir pieejamas tirdzniecībā.
  - Valkājiet sejas aizsargu.
  - Nēsājiet garas bikses no izturīga materiāla.
- Darba laikā iespējama putekļu sacelšanās. Darba laikā ieelpotie putekļi var kaitēt veselībai un radīt alerģiskas reakcijas.
  - Lietojiet putekļu aizsargmasku.
- Nepiemērots apģērbs var ieķerties koksnē, krūmājos un motorizkaptī. Lietotājs ar nepiemērotu apģērbu var gūt smagas traumas.
  - Nēsājiet cieši piegulošu apģērbu.
  - Noņemiet šalles un rotaslietas.
- Darba laika lietotājs var saskarties ar rotējošo griezējinstrumentu. Lietotājs var gūt smagas traumas.
  - Valkājiet izturīga materiāla apavus.
  - Nēsājiet garas bikses no izturīga materiāla.
- Tīrīšanas, apkopes un remonta laikā lietotājs var saskarties ar griezējinstrumentu vai griezējnazi. Lietotājs var gūt traumas.
  - Valkājiet izturīga materiāla darba cimdus.
- Lietotājam valkājot nepiemērotus apavus, viņš var paslīdēt. Lietotājs var gūt traumas.
  - Valkājiet cietus, slēgtus apavus ar neslīdošu pazoli.

4.6 Darba zona un apkārtne

4.6.1 Motorizkapts

⚠ BRĪDINĀJUMS

- Nepiederošas personas, bērni un dzīvnieki nespēj atpazīt un novērtēt motorizkapts un uzmesto priekšmetu radītos apdraudējumus. Nepiederošas personas, bērni un dzīvnieki var gūt smagas traumas, kā arī iespējami mantiskie bojājumi.

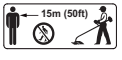

  - Nodrošiniet, lai nepiederošas personas, bērni un dzīvnieki darba zonai netuvotos tuvāk par 15 m.
  - Ievērojiet 15 m attālumu no priekšmetiem.
  - Neatstājiet motorizkapti bez uzraudzības.
  - Nodrošiniet, lai bērni nevarētu rotaļāties ar motorizkapti.
- Motorizkapts nav mitrumizturīga. Strādājot lietū vai mitrā vidē, iespējams elektriskās strāvas trieciens. Lietotājs var gūt traumas un motorizkapts var tikt sabojāta.

  - Nestrādājiet lietū un mitrā vidē.
- Motorizkapts elektriskās detaļas var radīt dzirksteles. Dzirksteles ugunsnedrošā vai sprādziennedrošā vidē var radīt ugunsgrēkus un sprādzienus. Iespējamas smagas traumas vai pat nāve un mantiskie bojājumi.
  - Nestrādājiet ugunsnedrošā vai sprādziennedrošā vidē.

4.6.2 Uzlādes kabelis

⚠ BRĪDINĀJUMS

- Nepiederošas personas, bērni nespēj atpazīt un novērtēt uzlādes kabeļa un elektriskās strāvas radīto apdraudējumu. Nepiederošas personas, bērni un dzīvnieki var gūt smagas vai nāvējošas traumas.
  - ► Nodrošiniet, lai nepiederošas personas, bērni un dzīvnieki netuvotos.
  - ► Neatstājiet uzlādes kabeli bez uzraudzības.
  - ► Nodrošiniet, lai bērni nevarētu rotaļāties ar uzlādes kabeli.
- Uzlādes kabelis nav aizsargāts pret visu vides ietekmi. Ja uzlādes kabelis ir pakļauts noteiktai vides ietekmei, tas var aizdegties vai uzsprāgt. Iespējamas smagas traumas un mantiskie bojājumi.
  - ► Sargājiet uzlādes kabeli no lietus un mitruma.
  - ► Lietojiet uzlādes kabeli slēgtā un sausā telpā.
  - ► Nelietojiet uzlādes kabeli ugunsnedrošā vai sprādziennedrošā vidē.
  - ► Uzlādes kabeli lietojiet un glabājiet temperatūrā, kas ir robežās no 0 °C līdz + 40 °C.
- Cilvēki var aizķerties ar barošanas kabeļa. Cilvēki var gūt traumas un sabojāt uzlādes kabeli.
  - ► Novietojiet barošanas kabeli līdzeni uz pamatnes.

4.7 Drošs stāvoklis

4.7.1 Motorizkapts

Motorizkapts ir drošā stāvoklī, ja ir izpildīti šādi noteikumi:

– Motorizkapts nav bojāta.

– Motorizkapts ir tīra un sausa.

– Vadības elementi darbojas un nav izmainīti.

– Uzstādīta šajā lietošanas instrukcijā dotā griezējinstrumenta un aizsarga kombinācija.

– Griezējinstruments un aizsargs ir uzstādīti pareizi.

– Šajā motorizkaptī ir uzstādīti tikai oriģinālie STIHL piederumi.

– Piederumi ir uzstādīti pareizi.

⚠ BRĪDINĀJUMS

- Nedrošā stāvoklī detaļas var nedarboties pareizi, un drošības ierīces var neveikt savas funkcijas. Tas var cilvēkiem radīt smagas vai nāvējošas traumas.
  - ► Nestrādājiet ar bojātu motorizkapti.
  - ► Nelādējiet bojātu motorizkapti.
  - ► Ja motorizkapts ir netīra vai mitra: Notīriet un izžāvējiet motorizkapti.
  - ► Motorizkapts nav mainīta. Izņēmums: uzstādīta šajā lietošanas instrukcijā dotā griezējinstrumenta un aizsarga kombinācija.
  - ► Ja vadības elementi nedarbojas: nestrādājiet ar motorizkapti.
  - ► Uzmontējiet šajā motorizkaptij tikai oriģinālos STIHL piederumus.
  - ► Griezējinstrumentu un aizsargu uzmontējiet tā, kā aprakstīts šajā lietošanas instrukcijā.
  - ► Piederumus uzmontējiet tā, kā aprakstīts šajā lietošanas instrukcijā vai piederumu lietošanas instrukcijā.
  - ► Neievietojiet priekšmetus motorizkapts atvērumos.
  - ► Nekad nesavienojiet atslēgas stiprinājuma kontaktus ar metāla priekšmetiem un neveidojiet īsslēgumu.
  - ► Neatveriet motorizkapti.
  - ► Neskaidrību gadījumā: vērsieties pie STIHL tirgotāja.
- No bojātas motorizkapts var izplūst šķidrums. Ja šķidrums nonāk saskarē ar ādu vai acīm, iespējams ādas vai acu kairinājums.
  - ► Izvairieties no kontakta ar šķidrumu.
  - ► Nonākot saskarē ar ādu: attiecīgās ādas zonas nomazgāt ar lielu daudzumu ūdens un ziepēm.

- ► Nonākot saskarē ar acīm: vismaz 15 minūtes skalojiet acis ar lielu ūdens daudzumu un griezieties pie ārsta.

- Bojāta motorizkapts var neierasti smaržot, dūmot vai degt. Iespējamas smagas traumas vai pat nāve un mantiskie bojājumi.
  - ► Ja motorizkapts neierasti smaržo vai dūmo: neizmantojiet motorizkapti un neturiet to ugunsnedrošu vielu tuvumā.
  - ► Ja motorizkapts deg: dzēsiet motorizkapti ar ugunsdzēšamo aparātu vai ūdeni.

4.7.2 Aizsargapvalks

Aizsargs ir drošā stāvoklī, ja ir izpildīti šādi noteikumi:

– Aizsargs nav bojāts.

– Griezējnazis ir uzstādīts pareizi.

⚠ BRĪDINĀJUMS

- Nedrošā stāvoklī detaļas var nedarboties pareizi, un drošības ierīces var neveikt savas funkcijas. Lietotājs var gūt smagas traumas.
  - ► Nestrādājiet ar bojātu aizsargu.
  - ► Strādājiet ar pareizi uzstādītu griezējnazi.
  - ► Neskaidrību gadījumā: vērsieties pie STIHL tirgotāja.

4.7.3 Pļaušanas galva

Pļaušanas galva ir drošā stāvoklī, ja ir izpildīti šādi noteikumi:

– Pļaušanas galva nav bojāta.

– Pļaušanas galva nav bloķēta.

– Naži nav bojāti.

– Pļaušanas auklas vai naži ir uzstādīti pareizi.

⚠ BRĪDINĀJUMS

- Nedrošā stāvoklī var atdalīties un aizlidot pļaušanas galvas, pļaušanas auklu vai nažu detaļas. Iespējamas smagas traumas.
  - ► Strādājiet ar nebojātu pļaušanas galvu vai nebojātu nazi.
  - ► Neaizvietojiet pļaušanas auklu un nazi ar metāla priekšmetiem.
  - ► Neskaidrību gadījumā: vērsieties pie STIHL tirgotāja.

4.7.4 Uzlādes kabelis

Uzlādes kabelis ir drošā stāvoklī, ja ir izpildīti šādi noteikumi:

– Uzlādes kabelis nav bojāts.

– Uzlādes kabelis ir tīrs un sauss.

⚠ BRĪDINĀJUMS

- Nedrošā stāvoklī detaļas var nedarboties pareizi, un drošības ierīces var neveikt savas funkcijas. Tas var cilvēkiem radīt smagas vai nāvējošas traumas.
  - ► Nelietojiet bojātu uzlādes kabeli.
  - ► Ja uzlādes kabelis ir netīrs vai mitrs: notīriet un izžāvējiet uzlādes kabeli.
  - ► Nemainiet uzlādes kabeli.
  - ► Nekad nesavienojiet uzlādes kabeļa elektriskos kontaktus ar metāla priekšmetiem un neveidojiet īsslēgumu.
  - ► Neatveriet uzlādes kabeli.

4.8 Uzstādītais akumulators

⚠ BRĪDINĀJUMS

- Uzstādītais akumulators nav aizsargāts pret visu vides ietekmi. Ja uzstādītais akumulators ir pakļauts noteiktai vides ietekmei, motorizkapts var aizdegties vai uzsprāgt. Iespējamas smagas traumas vai pat nāve un mantiskie bojājumi.

- Aizsargājiet motorizkapti no karstuma un atklātas liesmas.
- Nemetiet motorizkapti ugunī.

- Motorizkapti lietojiet un glabājiet temperatūrā, kas ir robežās no 0 °C līdz + 50 °C.
- Netuviniet motorizkapti metāliskiem priekšmetiem.
- Aizsargājiet motorizkapti no lietus un mitruma un neievietojiet to šķidrumos.
- Nepakļaujiet motorizkapti augsta spiediena iedarbībai.
- Nepakļaujiet motorizkapti mikroviļņu iedarbībai.
- Aizsargājiet motorizkapti pret ķimikālijām un sāļiem.
- Netransportējiet bojātu motorizkapti.

■ No bojāta akumulatora var izplūst šķidrums. Ja šķidrums nonāk saskarē ar ādu vai acīm, iespējams ādas vai acu kairinājums.
- Izvairieties no kontakta ar šķidrumu.
- Nonākot saskarē ar ādu: Attiecīgās ādas zonas nomazgāt ar lielu daudzumu ūdens un ziepēm.
- Nonākot saskarē ar acīm: Vismaz 15 minūtes skalojiet acis ar lielu ūdens daudzumu un griezieties pie ārsta.

■ Bojāts akumulators var neierasti smaržot, dūmot vai degt. Iespējamas smagas traumas vai pat nāve un mantiskie bojājumi.
- Ja motorizkapts neierasti smaržo vai dūmo: neizmantojiet motorizkapti un neturiet to ugunsnedrošu vielu tuvumā.
- Ja motorizkapts deg: dzēsiet motorizkapti ar ugunsdzēšamo aparātu vai ūdeni.

4.9 Darbs

⚠ BRĪDINĀJUMS

■ Lietotājs noteiktās situācijās vairs nespēj koncentrēti strādāt. Lietotājs var paklupt, krist un gūt smagas traumas.
- Strādājiet mierīgi un pārdomāti.
- Ja gaismas un redzamības apstākļi ir slikti: nestrādājiet ar motorizkapti.
- Lietojiet motorizkapti atsevišķi.
- Virziet griezējinstrumentu tuvu zemei.
- Uzmanieties no šķēršļiem.
- Strādājiet stāvot uz zemes un turiet līdzsvaru.
- Rodoties noguruma pazīmēm: atpūtieties.

■ Rotējošs griezējinstruments lietotājam var radīt traumas. Lietotājs var gūt smagas traumas.
- Nepieskarieties rotējošam griezējinstrumentam.
- Ja kāds priekšmets bloķē griezējinstrumentu: Izslēdziet motorizkapti un izņemiet aktivizācijas atslēgu. Tikai tad noņemiet priekšmetu.

■ Ja motorizkapts darba laikā mainās vai darbojas neparasti, tā var būt nedrošā stāvoklī. Iespējamas smagas traumas un mantiskie bojājumi.
- Beidziet darbu, izņemiet aktivizācijas atslēgu un lūdziet STIHL tirgotāja palīdzību.

■ Darba laikā var veidoties motorizkapts radīta vibrācija.
- Valkājiet cimdus.
- Atpūtieties.
- Rodoties asins cirkulācijas traucējumiem: griezieties pie ārsta.

- Ja, strādājot ar griezējinstrumentu trāpāt uz svešķermeņa, tas vai tā daļas var lielā ātrumā tikt aizmestas pa gaisu. Iespējamas traumas un mantiskie bojājumi.
  - ► Noņemiet no darba zonas svešķermeņus.
- Pēc slēdža sviras atlaišanas griezējinstruments īstu brīdi turpina griezties. Iespējamas smagas traumas.
  - ► Nogaidiet, līdz griezējinstruments vairs negriežas.

4.10 Uzlādes process

⚠ BRĪDINĀJUMS

Saskare ar strāvu vadošām detaļām iespējama šādu iemeslu dēļ:

– Bojāts barošanas kabelis.

– Bojāta tīkla kontaktdakša.

– Kontaktligzda nav pareizi uzstādīta.

- Saskare ar strāvu vadošām detaļām var radīt strāvas triecienu. Lietotājs var gūt smagas vai nāvējošas traumas.
  - ► Pārliecinieties, vai barošanas kabelis un tīkla kontaktdakša nav bojāti.
  - ► Ievietojiet tīkla kontaktdakšu pareizi uzstādītā kontaktligzdā.
- Uzlādes laikā nepareizs tīkla spriegums vai nepareiza tīkla frekvence uzlādes kabelī var radīt pārspriegumu. Šādi iespējams sabojāt uzlādes kabeli.
  - ► Pārliecinieties, vai tīkla spriegums un tīkla frekvence atbilst norādēm uzlādes kabeļa jaudas plāksnītē.
- Lādēšanas laikā bojāts uzlādes kabelis var neierasti smaržot vai dūmot. Iespējamas traumas un mantiskie bojājumi.
  - ► Atvienojiet tīkla kontaktdakšu no kontaktligzdas.
- Nepietiekamas siltuma novades dēļ uzlādes kabelis var pārkarst un aizdegties. Iespējamas smagas traumas vai pat nāve un mantiskie bojājumi.
  - ► Nepārklājiet uzlādes kabeli.
- Pieslēdzot vairākus uzlādes kabeļus vienā kontaktligzdā, lādēšanas laikā iespējams pārslogot elektriskos vadus. Elektriskie vadi var sakarst un izraisīt ugunsgrēku. Iespējamas smagas traumas vai pat nāve un mantiskie bojājumi.
  - ► Katrā kontaktligzdā pieslēdziet tikai vienu uzlādes kabeli.
  - ► Nepieslēdziet uzlādes kabeli vairākvietīgā kontaktligzdā.

4.11 Transportēšana

⚠ BRĪDINĀJUMS

- Transportēšanas laikā motorizkapts var apgāzties vai pārvietoties. Iespējamas traumas un mantiskie bojājumi.
  - ► Izņemiet aktivizācijas atslēgu.

  - ► Ievietojiet motorizkapti iepakojumā vai transportēšanas tvertnē tā, lai tās nekustētos.
  - ► Iepakojumu vai transportēšanas tvertni nostipriniet ar fiksācijas siksnām, siksnām vai tīklu tā, lai iepakojums vai transportēšanas tvertne nekustētos.

4.12 Uzglabāšana

4.12.1 Motorizkapts

⚠ BRĪDINĀJUMS

- Bērni nespēj atpazīt un novērtēt motorizkapts radīto apdraudējumu. Bērni var tikt nopietni savainoti.

  ► Izņemiet aktivizācijas atslēgu.

  ► Glabājiet motorizkapti bērniem nepieejamās vietās.

- Mitruma iedarbībā atslēgas stiprinājuma elektriskie kontakti un metāliskās detaļas var sākt rūsēt. Iespējami motorizkapts bojājumi.

  ► Izņemiet aktivizācijas atslēgu.

  ► Glabājiet motorizkapti tīru un sausu.

- Motorizkapts nav aizsargāta pret visu vides ietekmi. Ja motorizkapts ir pakļauta noteiktai vides ietekmei, tā var tikt sabojāta.
  ► Glabājiet motorizkapti tīru un sausu.
  ► Glabājiet motorizkapti slēgtā telpā.
  ► Glabājiet aktivizācijas atslēgu atsevišķi no motorizkapts.

4.12.2 Uzlādes kabelis

⚠ BRĪDINĀJUMS

- Bērni nespēj atpazīt un novērtēt uzlādes kabeļa radīto apdraudējumu. Tas var bērniem radīt smagas vai nāvējošas traumas.
  ► Glabājiet uzlādes kabeli bērniem nepieejamās vietās.

- Uzlādes kabelis nav aizsargāts pret visu vides ietekmi. Ja uzlādes kabelis ir pakļauts noteiktai vides ietekmei, tas var tikt sabojāts.
  ► Ja uzlādes kabelis ir silts: Ļaujiet uzlādes kabelim atdzist.

  ► Glabājiet uzlādes kabeli tīru un sausu.

  ► Glabājiet uzlādes kabeli slēgtā telpā.

  ► Uzlādes kabeli glabājiet temperatūrā, kas ir robežās no 0 °C līdz + 40 °C.

4.13 Tīrīšana, apkope un remonts

⚠ BRĪDINĀJUMS

- Ja tīrīšanas, apkopes un remonta laikā ir ievietota aktivizācijas atslēga, motorizkapts var nejauši ieslēgties. Iespējamas smagas traumas un mantiskie bojājumi.

  ► Izņemiet aktivizācijas atslēgu.

- Asi tīrīšanas līdzekļi, mazgāšana ar ūdens strūklu vai smaili priekšmeti var sabojāt motorizkapti, aizsargu, griezējinstrumentu un uzlādes kabeli. Ja motorizkapts, aizsargs, griezējinstruments vai uzlādes kabelis nav

pareizi notīrīts, detaļas var nedarboties pareizi un drošības ierīces var pārstāt darboties. Iespējamas smagas traumas.

► Motorizkapti, aizsargu, griezējinstrumentu un uzlādes kabeli tīriet tā, kā aprakstīts šajā lietošanas instrukcijā.

■ Ja motorizkaptij, aizsargam, griezējinstrumentam vai uzlādes kabelim nav pareizi veikta apkope vai remonts, detaļas var nedarboties pareizi un drošības ierīces var pārstāt darboties. Tas var cilvēkiem radīt smagas vai nāvējošas traumas.

► Neveiciet motorizkapts, aizsarga, griezējinstrumenta un uzlādes kabeļa apkopi un remontu pats.

► Ja nepieciešama motorizkapts, aizsarga, griezējinstrumenta vai uzlādes kabeļa apkope vai remonts: vērsieties pie STIHL tirgotāja.

5 Motorizkapts sagatavošana darbam

5.1 Motorizkapts sagatavošana darbam

Pirms darba uzsākšanas veiciet šādas darbības:

► Pārliecinieties, vai šādas detaļas ir drošā stāvoklī:
– Motorizkapts, 📖 4.7.1.
– Aizsargs, 📖 4.7.2.
– Pļaušanas galva, 📖 4.7.3.
– Uzlādes kabelis, 📖 4.7.4.

► Iebūvētā akumulatora pārbaude, 📖 11.3.

► Motorizkapts pilnīga uzlāde, 📖 6.1.

► Motorizkapts tīrīšana, 📖 16.1.

► Aizsarga uzstādīšana, 📖 7.1.

► Pļaušanas auklu vai nažu uzstādīšana, 📖 7.2.1 vai 📖 7.2.3.

► Cilpas roktura montāža, 📖 7.3.

► Kāta garuma iestatīšana, 📖 8.2.

► Cilpas roktura iestatīšana, 📖 8.3.

► Vadības elementu pārbaude, 📖 11.1.

► Ja vadības elementu pārbaudes laikā 3 gaismas diodes mirgo sarkanā krāsā: izņemiet aktivizēšanas atslēgu un lūdziet STIHL tirgotāja palīdzību.
Motorizkaptij radies traucējums.

► Ja darbības nav iespējams veikt: neizmantojiet motorizkapti un lūdziet STIHL tirgotāja palīdzību.

6 Motorizkapts uzlāde un gaismas diodes

6.1 Motorizkapts uzlāde

Uzlādes laiks ir atkarīgs no dažādiem faktoriem, piemēram, motorizkapts temperatūras vai apkārtējās temperatūras. Faktiskais uzlādes laiks var atšķirties no dotā uzlādes laika. Uzlādes laiks ir dots vietnē www.stihl.com/charging-times.

Ja tīkla kontaktdakša ir ievietota kontaktligzdā un motorizkapts uzlādes kabelis ir pieslēgts, uzlādes process sākas automātiski. Ja motorizkapts ir pilnībā uzlādēta, uzlādes process automātiski beidzas.

Uzlādes procesa laikā motorizkapts un uzlādes kabelis uzsilst.

► Izņemiet aktivizācijas atslēgu.

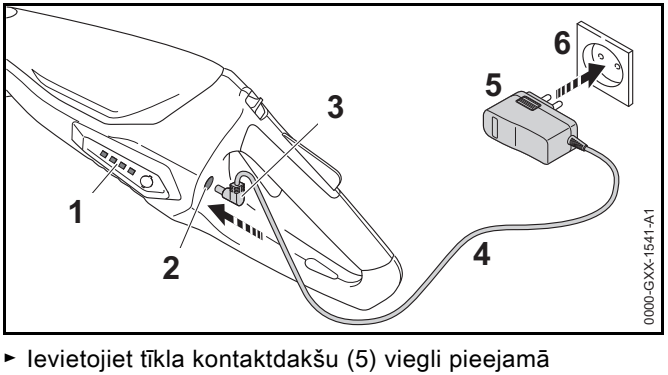

► Ievietojiet tīkla kontaktdakšu (5) viegli pieejamā kontaktligzdā (6).

- Pagariniet barošanas kabeli (4).
- Iespraudiet uzlādes spraudni (3) uzlādes ligzdā (2). Gaismas diodes (1) deg zaļā krāsā un rāda uzlādes līmeni.
- Ja gaismas diodes (1) vairs nedeg: atvienojiet uzlādes spraudni (3) no uzlādes ligzdas (2). Motorizkapts ir pilnībā uzlādēta.
- Atvienojiet tīkla kontaktdakšu (5) no kontaktligzdas (6).

6.2 Uzlādes līmeņa rādīšana

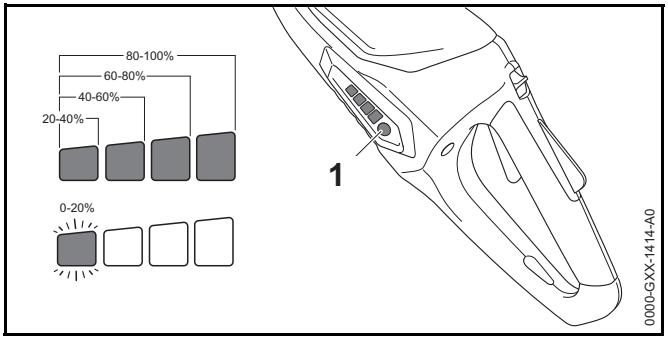

- Nospiediet taustiņu (1). Gaismas diodes apm. 5 sekundes deg zaļā krāsā un rāda uzlādes līmeni.
- Ja kreisās puses gaismas diode mirgo zaļā krāsā: Veiciet motorizkapts uzlādi.

6.3 Gaismas diodes

Gaismas diodes var norādīt uzlādes stāvokli vai motorizkapts vai traucējumus. Gaismas diodes var degt vai mirgot zaļā vai sarkanā krāsā.

Ja gaismas diodes deg vai mirgo zaļā krāsā, tiek rādīts uzlādes stāvoklis.

- Ja gaismas diodes deg vai mirgo sarkanā krāsā: Traucējumu novēršana, 📖 18. Motorizkaptij radies traucējums.

7 Motorizkapts montāža

7.1 Aizsarga montāža

- Izslēdziet motorizkapti un izņemiet aktivizācijas atslēgu.

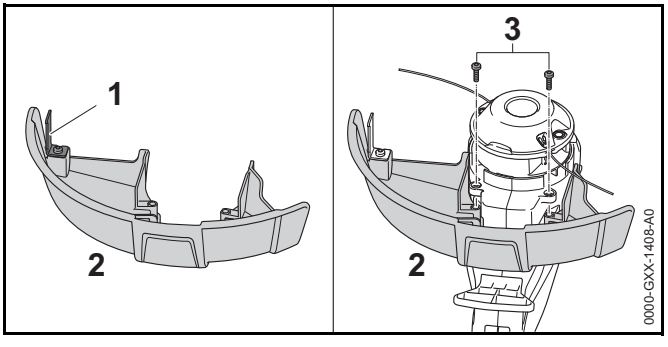

Griezējnazis (1) jau ir uzstādīts aizsargā (2) un to aizliegts demontēt.

- Līdz galam iebīdiet aizsargu (2) vadotnēs pie korpusa. Aizsargs (2) cieši savienojas ar korpusu.
- Ieskrūvējiet un pievelciet skrūves (3).

Nedemontējiet aizsargu (2) atkārtoti.

7.2 Pļaušanas galva PolyCut 2-2

7.2.1 Pļaušanas auklas montāža

- Izslēdziet motorizkapti un izņemiet aktivizācijas atslēgu.
- Ievietojiet pļaušanas auklu no 12 līdz 24 stundām ūdens tvertnē. Pļaušanas auklas kļūst elastīgas.

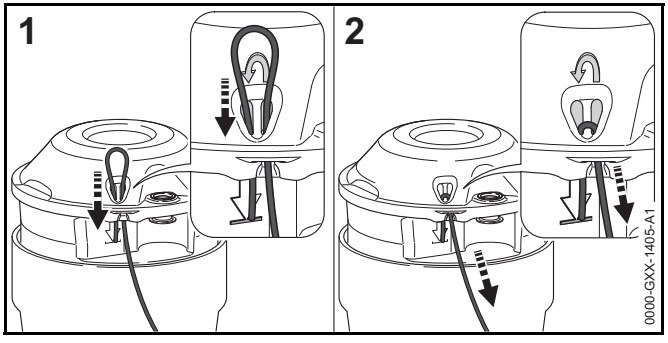

- Izbīdiet pļaušanas auklu caur labās puses atvērumu.
- No augšas izbīdiet pļaušanas auklu caur kreisās puses atvērumu, līdz pļaušanas auklas gals noslēdzas ar simbolu.
- Turiet pļaušanas auklas īso galu.
- Velciet aiz garā pļaušanas auklas gala, līdz pļaušanas aukla ir cieši nofiksēta pļaušanas galvā.

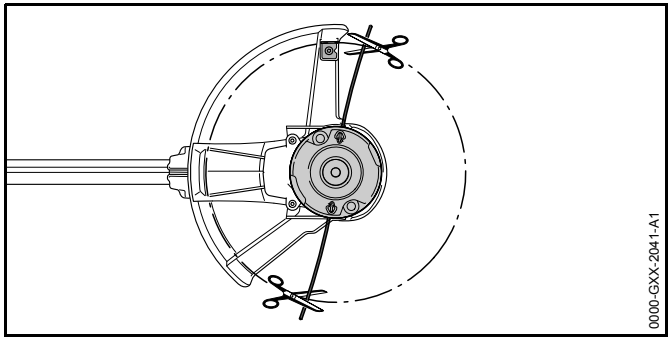

- Nogrieziet pļaušanas auklu tā, lai tās garums būtu līdz griezējnazim.

7.2.2 Pļaušanas auklas demontāža

- Izslēdziet motorizkapti un izņemiet aktivizācijas atslēgu.
- Bīdiet pļaušanas auklas īso galu uz augšu virzienā ārā no pļaušanas galvas.
- Velciet pļaušanas auklas īso galu uz augšu virzienā ārā no pļaušanas galvas.
- Izņemiet pļaušanas auklu no pļaušanas galvas.

7.2.3 Naža montāža

- Izslēdziet motorizkapti un izņemiet aktivizācijas atslēgu.
- Ievietojiet nazi no 12 līdz 24 stundām ūdens tvertnē. Naži kļūst elastīgi.

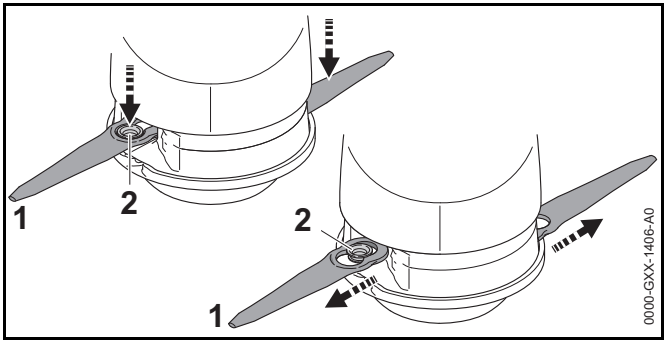

- Novietojiet nazi (1) uz pļaušanas galvas tā, lai uzmava (2) nofiksējas naža (1) lielajā urbumā.
- Velciet nazi (1) virzienā uz āru, līdz uzmava (2) fiksējas naža (1) mazajā urbumā.

7.2.4 Naža demontāža

- Izslēdziet motorizkapti un izņemiet aktivizācijas atslēgu.

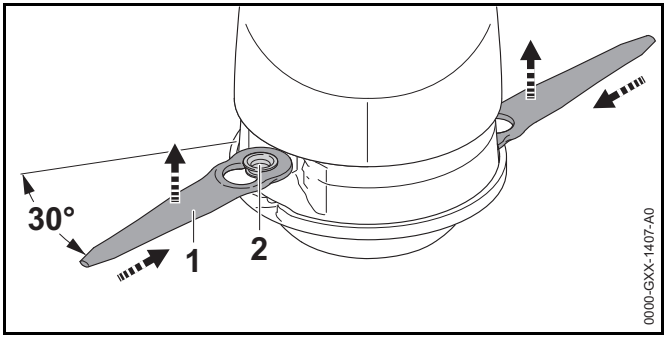

- Spiediet nazi (1) pļaušanas galvas rievā, līdz uzmava (2) izvirzās no naža (1) mazā urbuma.
- Noņemiet nazi (1) virzienā uz augšu.

7.3 Cilpas roktura montāža

► Izslēdziet motorizkapti un izņemiet aktivizācijas atslēgu.

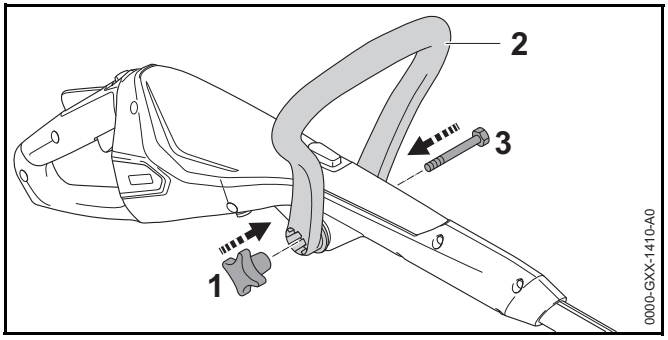

► Novietojiet cilpas rokturi (2) tā, lai zvaigžņveida uzgriežņa (1) stiprinājums būtu vadības roktura labajā pusē.

► Atspiediet cilpas roktura (2) locīklas un novietojiet cilpas rokturi (2) uz vadības roktura, līdz cilpas rokturis (2) nofiksējas.

► Iebīdiet skrūvi (3) caur urbumu.

► Uzskrūvējiet zvaigžņveida uzgriezni (1) un pievelciet to.

Cilpas roktura (2) atkārtota demontāža vairs nav nepieciešama.

8 Motorizkapts iestatīšana lietotājam

8.1 Pļaušanas leņķa iestatīšana

Atkarībā no lietotāja auguma garuma kātu iespējams uzstādīt dažādos leņķos.

► Izslēdziet motorizkapti un izņemiet aktivizācijas atslēgu.

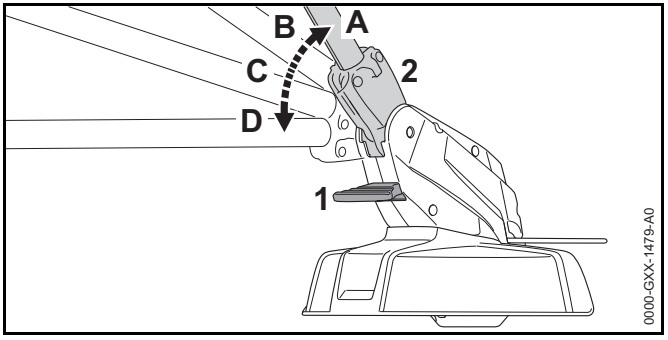

► Nospiediet un turiet bloķētāju (1).

► Salieciet kātu (2) vēlamajā pozīcijā (no A līdz D), līdz tas nofiksējas.

► Atlaidiet bloķētāju (1).

8.2 Kāta garuma iestatīšana

Atkarībā no lietotāja auguma garuma kātu iespējams uzstādīt dažādos garumos.

► Izslēdziet motorizkapti un izņemiet aktivizācijas atslēgu.

► Pieturiet kātu.

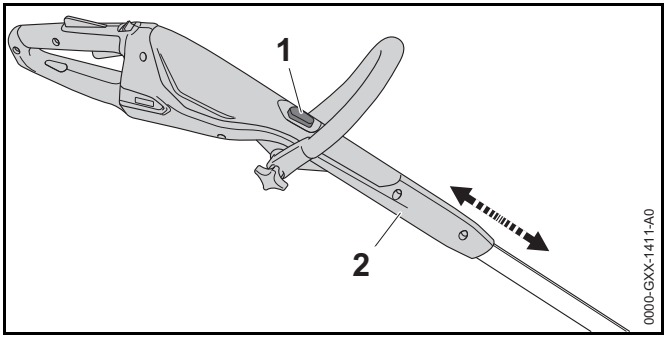

► Nospiediet un turiet bloķēšanas pogu (1).

► Pavelciet vai pabīdiet vadības rokturi (2) vēlamajā pozīcijā.

► Atlaidiet bloķēšanas pogu (1).

► Nedaudz pabīdiet vadības rokturi (2), līdz tas nofiksējas.

8.3 Cilpas roktura iestatīšana

Atkarībā no lietotāja auguma garuma cilpas rokturi iespējams uzstādīt dažādās pozīcijās.

- Izslēdziet motorizkapti un izņemiet aktivizācijas atslēgu.

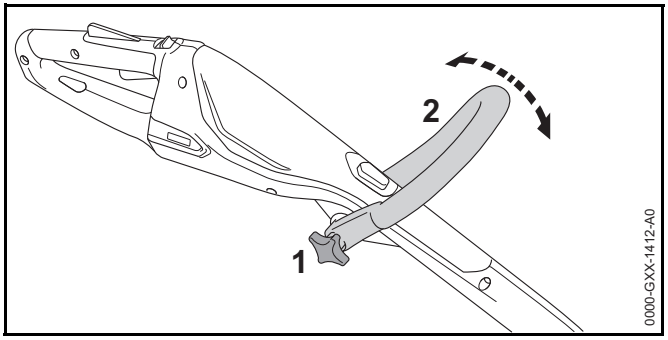

- Atskrūvējiet zvaigžņveida uzgriezni (1).
- Sasveriet cilpas rokturi (2) vēlamajā pozīcijā.
- Stingri pievelciet zvaigžņveida uzgriezni (1).

8.4 Motorizkapts pārbūve par malu apgriezēju

- Izslēdziet motorizkapti un izņemiet aktivizācijas atslēgu.

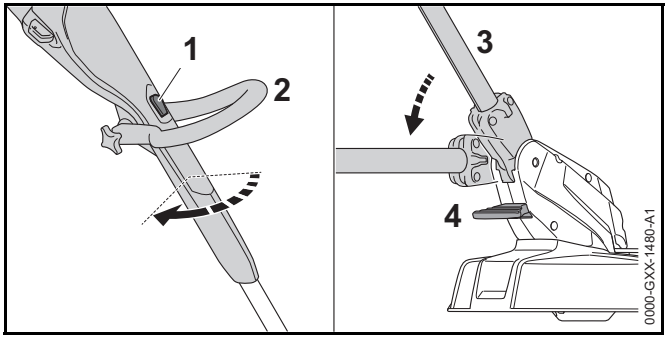

- Nospiediet un turiet bloķēšanas pogu (1).
- Pagrieziet vadības rokturi (2) par 90°, līdz tas nofiksējas.
- Atlaidiet bloķēšanas pogu (1).
- Nospiediet un turiet bloķētāju (4).
- Salieciet kātu (2) plakanākajā pozīcijā, līdz tas nofiksējas.
- Atlaidiet bloķētāju (4).
- atstatuma ierobežotājs (5) pilnībā jāatloka.

9 Aktivizācijas atslēgas ievietošana un izņemšana

9.1 Aktivizācijas atslēgas ievietošana

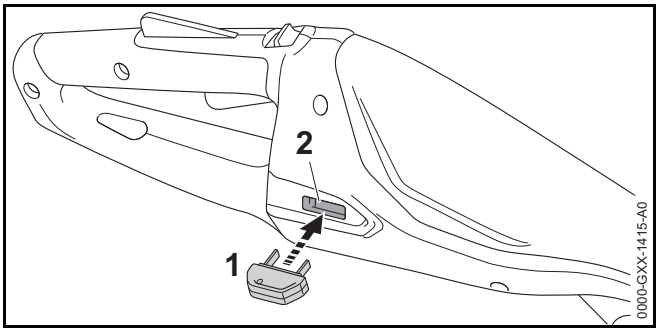

- Ievietojiet aktivizācijas atslēgu (1) atslēgas stiprinājumā (2).

9.2 Aktivizācijas atslēgas izņemšana

- Novietojiet motorizkapti uz līdzenas virsmas.
- Izņemiet aktivizācijas atslēgu.
- Glabājiet aktivizācijas atslēgu bērniem nepieejamās vietās.

10 Motorizkapts ieslēgšana un izslēgšana

10.1 Motorizkapts ieslēgšana

- Ar vienu roku turiet motorizkapti aiz vadības roktura, lai īkšķis atrastos ap vadības rokturi.
- Ar otru roku turiet motorizkapti aiz cilpas roktura, lai īkšķis atrastos ap cilpas rokturi.

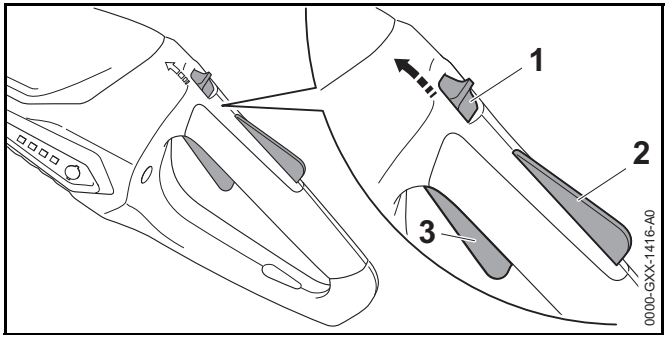

- Ar īkšķi bīdiet atbloķēšanas sviru (1) cilpas roktura virzienā.
- Ar rādītājpirkstu nospiediet slēdža sviras fiksatoru (2) un turiet to nospiestu.
  Varat atlaist atbloķēšanas sviru (1).
- Ar rādītājpirkstu nospiediet slēdža sviru (3) un turiet to nospiestu.
  Motorizkapts paātrinās un griezējinstruments griežas.

10.2 Motorizkapts izslēgšana

- Atlaidiet slēdža sviru un slēdža sviras fiksatoru.
- Nogaidiet, līdz griezējnazis vairs negriežas.
- Ja griezējinstruments turpina griezties: izņemiet aktivizēšanas atslēgu un lūdziet STIHL tirgotāja palīdzību. Motorizkapts ir bojāta.

11 Motorizkapts pārbaude

11.1 Vadības elementu pārbaude

Atbloķēšanas svira, slēdža sviras fiksators un slēdža svira

- Izņemiet aktivizācijas atslēgu.
- Pamēģiniet nospiest slēdža sviru, nespiežot bloķēšanas sviru un slēdža sviras fiksatoru.
- Ja slēdža sviru nav iespējams nospiest: neizmantojiet motorizkapti un lūdziet STIHL tirgotāja palīdzību. Atbloķēšanas svira vai slēdža sviras fiksators ir bojāts.
- Ar īkšķi bīdiet atbloķēšanas sviru cilpas roktura virzienā.
- Nospiediet slēdža sviras fiksatoru un turiet to nospiestu.
- Nospiediet slēdža sviru.
- Atlaidiet slēdža sviru, slēdža sviras fiksatoru un atbloķēšanas sviru.
- Ja slēdža sviras, slēdža sviras fiksatora vai atbloķēšanas sviras kustība ir grūta vai tā neatgriežas sākuma pozīcijā: neizmantojiet motorizkapti un lūdziet STIHL tirgotāja palīdzību.
  Slēdža svira, slēdža sviras fiksators vai atbloķēšanas svira ir bojāti.

Motorizkapts ieslēgšana

- Ievietojiet aktivizācijas atslēgu.
- Ar īkšķi bīdiet atbloķēšanas sviru cilpas roktura virzienā.
- Nospiediet slēdža sviras fiksatoru un turiet to nospiestu.
- Nospiediet slēdža sviru un turiet to nospiestu
  Griezējinstruments griežas.
- Ja 3 gaismas diodes mirgo sarkanā krāsā: izņemiet aktivizēšanas atslēgu un lūdziet STIHL tirgotāja palīdzību. Motorizkaptij radies traucējums.
- Atlaidiet slēdža sviru.
  Pēc īsa brīža griezējinstruments vairs negriežas.
- Ja griezējinstruments turpina griezties: izņemiet aktivizēšanas atslēgu un lūdziet STIHL tirgotāja palīdzību. Motorizkapts ir bojāta.

11.2 Griezējinstrumenta pārbaude

- Izslēdziet motorizkapti un izņemiet aktivizācijas atslēgu.

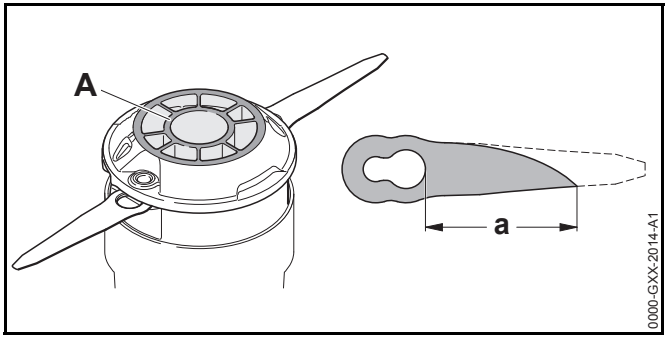

- Ja pļaušanas galvas PolyCut 2-2 apakšpusē ir redzams nodiluma marķējums (A): Neizmantojiet motorizkapti un lūdziet STIHL tirgotāju nomainīt pļaušanas galvu PolyCut 2-2.
- Ja attālums starp naža lielo urbumu un naža galu ir mazāks nekā a = 45 mm: nomainiet abus nažus.

11.3 Iebūvētā akumulatora pārbaude

- Nospiediet taustiņu.
  Ja gaismas diodes deg vai mirgo.
- Ja gaismas diodes nedeg vai nemirgo: neizmantojiet motorizkapti un lūdziet STIHL tirgotāja palīdzību.
  Radies iebūvētā akumulatora traucējums.

12 Strādāšana ar motorizkapti

12.1 Motorizkapts turēšana un vadīšana

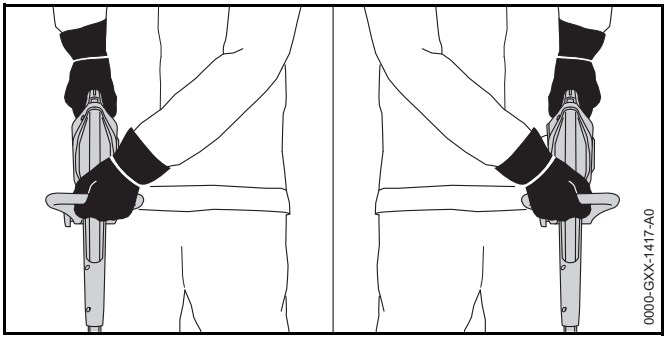

- Ar vienu roku turiet motorizkapti aiz vadības roktura, lai īkšķis atrastos ap vadības rokturi.
- Ar otru roku turiet motorizkapti aiz cilpas roktura, lai īkšķis atrastos ap cilpas rokturi.

12.2 Malu appļaušana

- Pārbūvējiet motorizkapti par malu apgriezēju.
- Pilnībā atlociet atstatuma ierobežotāju.

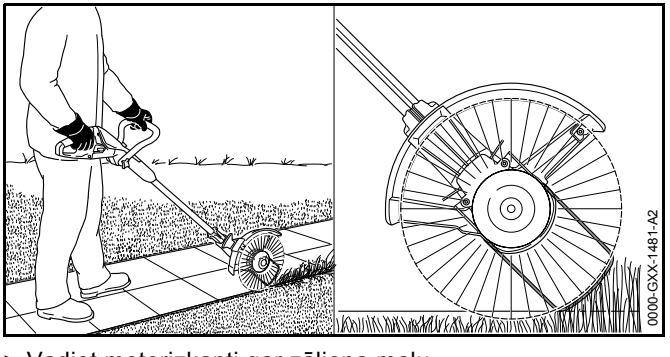

- Vadiet motorizkapti gar zāliena malu.
  Atstatuma ierobežotājs nosaka attālumu līdz zemei.

12.3 Pļaušana

Griezējinstrumenta attālums no zemes atbilst nopļaušanas augstumam.

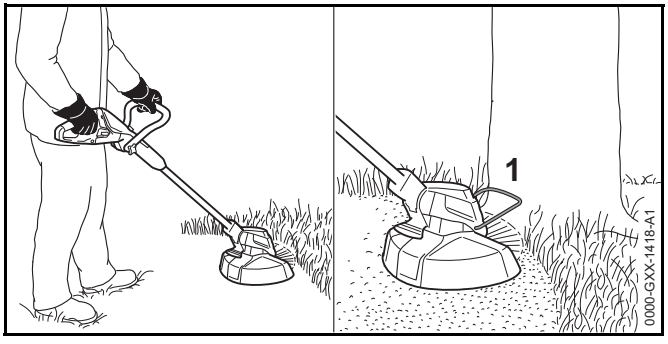

- Vienmērīgi virziet motorizkapti turp un atpakaļ.
- Lēni un kontrolēti virzieties uz priekšu.
- Strādājot ar vienu atstatuma ierobežotāju (1): atstatuma ierobežotājs (1) pilnībā jāatloka.

13 Pēc darba

13.1 Pēc darba

- Izslēdziet motorizkapti un izņemiet aktivizācijas atslēgu.
- Veiciet motorizkapts tīrīšanu.
- Notīriet aizsargu.
- Notīriet griezējinstrumentu.

14 Transportēšana

14.1 Motorizkapts transportēšana

- Izslēdziet motorizkapti un izņemiet aktivizācijas atslēgu.
- Noregulējiet mazāko kāta garumu.
- Pārnēsājiet motorizkapti ar vienu roku aiz kāta tā, lai griezējinstruments atrastos virzienā uz aizmuguri un motorizkapts būtu nolīdzsvarota.
- Transportējot motorizkapti transportlīdzeklī: Nostipriniet motorizkapti tā, lai tā neapgāztos un nekustētos.
- Iepakojot motorizkapti: iepakojiet motorizkapti tā, lai tiktu izpildīti šādi noteikumi:
  - Iepakojums vai transportēšanas tvertnes nevada elektrisko strāvu.
  - Motorizkapts iepakojumā vai transportēšanas tvertnē nekustas.
  - Iepakojums vai transportēšanas tvertne ir nostiprināta tā, lai iepakojums vai transportēšanas tvertne nekustētos.

Uzstādītā akumulatora dēļ motorizkapts ir pakļauta bīstamo preču transportēšanas prasībām. Motorizkapts ir klasificēta kā UN 3481 (litija-jonu akumulators) un tās ir pārbaudītas atbilstoši ANO rokasgrāmatas “Pārbaudes un kritēriji” III daļas, 38.3. apakšnodaļai.

Transportēšanas noteikumi ir doti vietnē www.stihl.com/safety-data-sheets.

15 Uzglabāšana

15.1 Motorizkapts glabāšana

STIHL iesaka motorizkapti glabāt uzlādes līmenī no 40 % līdz 60 % (2 zaļā krāsā degošas gaismas diodes).

- Izslēdziet motorizkapti un izņemiet aktivizācijas atslēgu.
- Demontējiet pļaušanas auklu.
- Glabājiet motorizkapti tā, lai tiktu izpildīti šādi noteikumi:
  - Motorizkapts nav pieejama bērniem.
  - Motorizkapts ir tīra un sausa.
  - Motorizkapts atrodas slēgtā telpā.
  - Motorizkapts ir atdalīta no uzlādes kabeļa.
  - Motorizkapti glabājiet temperatūrā, kas ir robežās no 0 °C līdz + 50 °C.

15.2 Nažu glabāšana

Līdz 6 nažiem iespējams glabāt tieši pie motorizkapts.

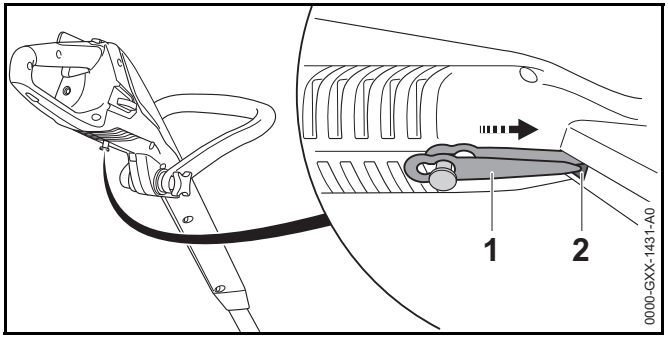

- Ievietojiet nazi (1) motorizkapts apakšpusē.
- Iebīdiet naža (1) galu motorizkapts atvērumā (2).
- Nākošo nazi ievietojiet virs tā.

15.3 Uzlādes kabeļa glabāšana

- Atvienojiet tīkla kontaktdakšu no kontaktligzdas.
- Glabājiet uzlādes kabeli tā, lai tiktu izpildīti šādi noteikumi:
  - Uzlādes kabelis nav pieejama bērniem.
  - Uzlādes kabelis ir tīrs un sauss.
  - Uzlādes kabelis atrodas slēgtā telpā.
  - Uzlādes kabelis neatrodas kopā ar motorizkapti.
  - Uzlādes kabeli glabājiet temperatūrā, kas ir robežās no 0 °C līdz + 40 °C.

16 Tīrīšana

16.1 Motorizkapts tīrīšana

- Izslēdziet motorizkapti un izņemiet aktivizācijas atslēgu.
- Tīriet motorizkapti ar samitrinātu drāniņu.

16.2 Aizsarga un griezējinstrumenta tīrīšana

- Izslēdziet motorizkapti un izņemiet aktivizācijas atslēgu.
- Notīriet aizsargu un griezējinstrumentu ar mitru drānu vai maigu suku.

16.3 Uzlādes kabeļa tīrīšana

- Atvienojiet tīkla kontaktdakšu no kontaktligzdas.
- Atvienojiet uzlādes spraudni no uzlādes ligzdas.
- Tīriet uzlādes kabeli ar samitrinātu drāniņu.

17 Apkope un remonts

17.1 Apkopes intervāli

Apkopes intervāli ir atkarīgi no vides apstākļiem un darba apstākļiem. STIHL iesaka šādus apkopes intervālus:

Reizi gadā

- Lūdziet STIHL tirgotāju pārbaudīt motorizkapts darbību.

17.2 Motorizkapts apkope un remonts

Lietotājs pats nevar veikt motorizkapts apkopi un remontu.

- Ja nepieciešama motorizkapts apkope vai tā ir bojāta: vērsieties pie STIHL tirgotāja.

17.3 Uzlādes kabeļa apkope un remonts

Uzlādes kabelim nav nepieciešama apkope un remonts.

- Ja uzlādes kabelis ir bojāts: nomainiet uzlādes kabeli.

18 Traucējumu novēršana

18.1 Motorizkapts vai uzlādes kabeļa traucējumu novēršana

Traucējums	Motorizkapts gaismas diodes	Cēlonis	Novēršana
Motorizkapts pēc ieslēgšanas neiedarbojas	1 gaismas diode mirgo zaļā krāsā.	Nepietiekama motorizkapts uzlāde.	► Veiciet motorizkapts uzlādi.
	3 gaismas diodes deg sarkanā krāsā.	Motorizkapts ir pārāk karsta.	► Izņemiet aktivizācijas atslēgu. ► Ļaujiet motorizkaptij atdzist.
	3 gaismas diodes mirgo sarkanā krāsā.	Radies elektrisks traucējums.	► Izņemiet aktivizācijas atslēgu. ► neizmantojiet motorizkapti un lūdziet STIHL tirgotāja palīdzību.
		Motorizkapts ir mitra.	► ļaujiet motorizkaptij izžūt.
Motorizkapts darbības laikā izslēdzas.	3 gaismas diodes deg sarkanā krāsā.	Motorizkapts ir pārāk karsta.	► Izņemiet aktivizācijas atslēgu. ► Ļaujiet motorizkaptij atdzist.
		Radies elektrisks traucējums.	► Izslēdziet motorizkapti un pēc 5 sekundēm ieslēdziet to atkārtoti.
Motorizkapts darbības laiks ir pārāk īss.		Motorizkapts nav pilnībā uzlādēta.	► Veiciet motorizkapts pilnīgu uzlādi.
		Pārsniegts motorizkapts darbmūžs.	► Nomainiet motorizkapti.
Motorizkapts netiek lādēta.	3 gaismas diodes deg sarkanā krāsā.	Motorizkapts ir pārāk karsta.	► Izņemiet aktivizācijas atslēgu. ► Ļaujiet motorizkaptij atdzist.
		Radies motorizkapts vai uzlādes kabeļa traucējums.	► Izņemiet aktivizācijas atslēgu. ► vērsieties pie STIHL tirgotāja.

19 Tehniskie dati

19.1 Motorizkapts STIHL FSA 45

- Svars ar griezējinstrumentu un aizsargapvalku: 2,3 kg
- Garums: no 1100 mm līdz 1310 mm
- Akumulatora tehnoloģija: litija jonu
- Spriegums: 18 V
- Kapacitāte (Ah): skatiet identifikācijas datu plāksnīti
- Energoietilpība (Wh): skatiet identifikācijas datu plāksnīti
- Ekspluatācijas un glabāšanas pieļaujamais temperatūras diapazons: no 0 °C līdz + 50 °C

Ar motorizkapti strādājot temperatūrā, kas ir augstāka nekā + 30 °C, akumulatora darbības laiks var saīsināties un motorizkapts veiktspēja samazināties.

Darbības laiks ir dots vietnē www.stihl.com/battery-life.

19.2 Uzlādes kabelis STIHL LK 45

- Nominālais spriegums: 100-240 V, 50-60 Hz
- Nominālā jauda: 14,6 W
- Uzlādes strāvas: 0,65 A
- Ekspluatācijas un glabāšanas pieļaujamais temperatūras diapazons: no 0 °C līdz + 40 °C

Uzlādes laiki ir doti vietnē www.stihl.com/charging-times.

19.3 Skaņas un vibrāciju rādītāji

Skaņas spiediena līmeņa K vērtība ir 2 dB(A). Skaņas jaudas līmeņa K vērtība ir 2 dB(A). Vibrācijas vērtību K vērtība ir 2 m/s².

STIHL iesaka lietot dzirdes aizsarglīdzekļus.

STIHL FSA 45 ar pļaušanas galvu PolyCut 2-2 ar pļaušanas auklu „apaļa, klusa“ ar 1,6 mm diametru

- Skaņas spiediena līmenis L_{pA} mērīts saskaņā ar EN 50636-2-91: 80 dB(A)
- Skaņas jaudas līmenis L_{wA} mērīts saskaņā ar EN 50636-2-91: 94 dB(A)

STIHL FSA 45 ar pļaušanas galvu PolyCut 2-2 ar nažiem

- Skaņas spiediena līmenis L_{pA} mērīts saskaņā ar EN 50636-2-91: 77 dB(A)
- Skaņas jaudas līmenis L_{wA} mērīts saskaņā ar EN 50636-2-91: 87 dB(A)

- Vibrācijas vērtība a_{hv} mērīta saskaņā ar EN 50636-2-91
  - vadības rokturis: 4,9 m/s²
  - cilpas rokturis: 1,7 m/s²

Norādītās vibrāciju vērtības ir izmērītas pēc normētas pārbaužu metodes, un salīdzinājumam tās var attiecināt uz elektroierīcēm. Faktiski novērojamās vibrāciju vērtības var atšķirties no norādītajām vērtībām, atkarībā no pielietojuma veida. Norādītās vibrāciju vērtības iespējams izmantot vibrāciju slodzes novērtēšanai. Nosakiet faktisko vibrāciju slodzi. Pie tam jāņem vērā laiki, kuros elektroierīce ir izslēgta, kā arī tie, kad tā ir ieslēgta, taču darbojas bez slodzes.

Informāciju par direktīvas par darba ņēmēju aizsardzību pret vibrācijām 2002/44/EK prasību izpildi www.stihl.com/vib.

19.4 REACH

Ar REACH apzīmē EK rīkojumu par ķimikāliju reģistrāciju, novērtējumu un sertifikāciju.

Informāciju par REACH rīkojuma izpildi skatiet vietnē www.stihl.com/reach.

20 Griezējinstrumentu un aizsargu kombinācijas

20.1 Motorizkapts STIHL FSA 45

Šādas pļaušanas galvas atļauts uzstādīt kopā ar pļaušanas galvu aizsargu:

– Pļaušanas galva PolyCut 2-2 ar pļaušanas pavedienu „apaļš, kluss“ ar 1,6 mm diametru

– Pļaušanas galva PolyCut 2-2 ar nažiem

Izmantojot pļaušanas galvu PolyCut 2-2 ar pļaušanas pavedienu, akumulatora darbības laiks var saīsināties.

Lietotājs pats nevar veikt pļaušanas galvas montāžu.

► Lūdziet STIHL tirgotāju uzstādīt pļaušanas galvu.

21 Rezerves daļas un piederumi

21.1 Rezerves daļas un piederumi

STIHL® Šie simboli apzīmē oriģinālās STIHL rezerves daļas un oriģinālos STIHL piederumus.

STIHL iesaka izmantot oriģinālās STIHL rezerves daļas un oriģinālos STIHL piederumus.

Oriģinālās STIHL rezerves daļas un oriģinālie STIHL piederumi ir pieejamas pie STIHL tirgotāja.

22 Utilizēšana

22.1 Motorizkapts un uzlādes kabeļa utilizācija

Motorizkaptī ir iebūvēts akumulators, kuru nepieciešams utilizēt.

► Lūdziet STIHL tirgotāju veikt motorizkapts utilizāciju. STIHL tirgotājs utilizēs uzstādīto akumulatoru atsevišķi no motorizkapts.

► Utilizējiet aizsargu, griezējinstrumentu, uzlādes kabeli, piederumus un iepakojumu atbilstoši noteikumiem un videi draudzīgi.

23 ES atbilstības deklarācija

23.1 Motorizkapts STIHL FSA 45

ANDREAS STIHL AG & Co. KG
Badstraße 115
D-71336 Waiblingen
Vācija

ar pilnu atbildību paziņo, ka

– Konstrukcija: akumulatora zāles trimmeris

– Fabrikas zīmols: STIHL

– Tips: STIHL FSA 45

– Sērijas identifikācija: 4512

atbilst direktīvu 2011/65/ES, 2006/42/EK, 2014/30/ES un 2000/14/EK spēkā esošajiem noteikumiem un ir projektēts un konstruēts saskaņā ar šādiem standartiem ražošanas brīdī spēkā esošajā to versijā: EN 55014-1, EN 55014-2, EN 60335-1 un EN 50636-2-91 (7.1. sadaļa mainīta atbilstoši direktīvas 2003/10/ES 3. pantam)

Izmantotais atbilstības novērtēšanas process atbilstoši direktīvas 2000/14/EK VI pielikumam.

Sertifikācijas iestāde: Intertek House, Cleeve Road, Leatherhead, Surrey KT22 7SB, Lielbritānija

– Izmērītais skaņas jaudas līmenis: 94 dB(A)

– Garantētais skaņas jaudas līmenis: 96 dB(A)

Tehniskie dokumenti tiek glabāti uzņēmuma ANDREAS STIHL AG & Co. KG nodaļā Produktzulassung.

Izgatavošanas gads, ražošanas valsts un ierīces numurs ir norādīts uz motorizkapts.

Vaiblingenā, 01.03.2017.

ANDREAS STIHL AG & Co. KG

ko pārstāv

Thomas Elsner, Izstrādājumu pārvaldības un pakalpojumu vadītājs

23.2 Uzlādes kabelis STIHL LK 45

Uzlādes kabelis tiek izgatavots un laists apritē saskaņā ar šādām direktīvām: 2014/35/ES, 2014/30/ES un 2011/65/ES.

Izgatavošanas gads, ražošanas valsts un ierīces numurs ir norādīts uz uzlādes kabeļa.

Pilns EK atbilstības sertifikāts ir pieejams uzņēmumā ANDREAS STIHL AG & Co. KG, Badstraße 115, 71336 Waiblingen, Vācija.

Sisukord

1 Eessõna **52**

2 Informatsioon käesoleva kasutusjuhendi kohta **52**
2.1 Kehtivad dokumendid 52
2.2 Hoiatusjuhiste tähistus tekstis 53
2.3 Sümbolid tekstis 53

3 Ülevaade **53**
3.1 Mootorvikat ja laadimiskaabel 53
3.2 Lõiketööriistad 54
3.3 Sümbolid 54

4 Ohutusjuhised **55**
4.1 Sissejuhatus 55
4.2 Hoiatussümbolid 55
4.3 Sihtotstarbekohane kasutus 56
4.4 Nõuded kasutajale 56
4.5 Riietus ja varustus 57
4.6 Tööpiirkond ja ümbrus 57
4.7 Ohutusnõuetele vastav seisund 58
4.8 Paigaldatud aku 60
4.9 Töötamine 60
4.10 Laadimine 61
4.11 Transportimine 61
4.12 Säilitamine 62
4.13 Puhastamine, hooldamine ja remontimine 62

5 Mootorvikati kasutusvalmis tegemine **63**
5.1 Mootorvikati kasutusvalmis tegemine 63

6 Mootorvikati laadimine ja LEDid **63**
6.1 Mootorvikati laadimine 63
6.2 Laadimisseisundi näitamine 64
6.3 LEDid 64

7 Mootorvikati kokkupanemine **64**
7.1 Kaitsme paigaldamine 64
7.2 Niitmispea PolyCut 2-2 64
7.3 Sanga paigaldamine 66

8 Mootorvikati seadistamine kasutajale **66**
8.1 Varre nurga seadistamine 66
8.2 Varre pikkuse seadistamine 66
8.3 Sanga seadistamine 67
8.4 Mootorvikati ümberehitamine servalõikuriks 67

9 Aktiveerimisvõtme sissepistmine ja väljatõmbamine **67**
9.1 Aktiveerimisvõtme sissepistmine 67
9.2 Aktiveerimisvõtme väljatõmbamine 67

10 Mootorvikati sisselülitamine ja väljalülitamine **67**
10.1 Mootorvikati sisselülitamine 67
10.2 Mootorvikati väljalülitamine 68

11 Mootorvikati kontrollimine **68**
11.1 Käsitsemiselementide kontrollimine 68
11.2 Lõiketööriista kontrollimine 68
11.3 Paigaldatud aku kontrollimine 69

12 Mootorvikatiga töötamine **69**
12.1 Mootorvikati hoidmine ja juhtimine 69
12.2 Servade lõikamine 69
12.3 Niitmine 69

13 Pärast tööd **70**
13.1 Pärast tööd 70

14 Transportimine **70**
14.1 Mootorvikati transportimine 70

15 Säilitamine **70**
15.1 Mootorvikati säilitamine 70
15.2 Nugade säilitamine 70
15.3 Laadimiskaabli säilitamine 71

16 Puhastamine **71**
16.1 Mootorvikati puhastamine 71
16.2 Kaitsme ja lõiketööriista puhastamine 71
16.3 Laadimiskaabli puhastamine 71

17 Hooldamine ja remontimine **71**

Originaalkasutusjuhendi tõlge

Trükitud kloorivabalt pleegitatud paberile.
Trükivärvid sisaldavad taimseid õlisid, paber on taaskasutuseks ümbertöödeldav.

© ANDREAS STIHL AG & Co. KG 2019
0458-718-9521-A VA0.H19.
0000007363_017_EST

STIHL

Käesolev kasutusjuhend on autoriõigusega kaitstud. Kõik õigused on registreeritud, eriti paljundamise, tõlkimise ja elektrooniliste süsteemidega töötlemise õigused.

17.1 Hooldusintervallid 71
17.2 Mootorvikati hooldamine ja remontimine 71
17.3 Laadimiskaabli hooldamine ja remontimine 71

18 Rikete kõrvaldamine 72
18.1 Mootorvikati või laadimiskaabli rikete kõrvaldamine 72

19 Tehnilised andmed 73
19.1 Mootorvikat STIHL FSA 45 73
19.2 Laadimiskaabel STIHL LK 45 73
19.3 Heliväärtused ja vibratsiooniväärtused 73
19.4 REACH 73

20 Lõiketööriistade ja kaitsmete kombinatsioonid 74
20.1 Mootorvikat STIHL FSA 45 74

21 Varuosad ja tarvikud 74
21.1 Varuosad ja tarvikud 74

22 Utiliseerimine 74
22.1 Mootorvikati ja laadimiskaabli utiliseerimine 74

23 EL vastavusdeklaratsioon 74
23.1 Mootorvikat STIHL FSA 45 74
23.2 Laadimiskaabel STIHL LK 45 75

1 Eessõna

Austatud klient!

Meil on hea meel, et otsustasite STIHLi kasuks. Me töötame välja ja valmistamine oma tooteid tippkvaliteedis vastavalt klientide vajadustele. Nii tekivad kõrge töökindlusega tooted ka äärmuslikul koormamisel.

STIHL tähistab tippkvaliteeti ka teeninduses. Meie esindused tagavad kompetentse nõustamise, instrueerimise ja ulatusliku tehnilise toe.

Me täname Teid usalduse eest ja soovime Teile oma STIHLi toote meeldivat kasutamist.

Dr Nikolas Stihl

TÄHTIS! LUGEGE ENNE KASUTAMIST LÄBI JA HOIDKE ALLES.

2 Informatsioon käesoleva kasutusjuhendi kohta

2.1 Kehtivad dokumendid

Kehtivad kohalikud ohutuseeskirjad.

- Lugege, mõistke ja säilitage lisaks käesolevale kasutusjuhendile järgmisi dokumente:
  - Ohutusalane informatsioon STIHLi akude ja paigaldatud akuga toodete kohta: www.stihl.com/safety-data-sheets

2.2 Hoiatusjuhiste tähistus tekstis

HOIATUS

Juhis viitab ohtudele, mis võivad põhjustavad raskeid vigastusi või surma.

- Nimetatud meetmed suudavad raskeid vigastusi või surma vältida.

JUHIS

Juhis viitab ohtudele, mis võivad materiaalset kahju põhjustada.

- Nimetatud meetmed suudavad materiaalset kahju vältida.

2.3 Sümbolid tekstis

Antud sümbol viitab ühele peatükile käesolevas kasutusjuhendis.

3 Ülevaade

3.1 Mootorvikat ja laadimiskaabel

Aku on püsivalt mootorvikatisse paigaldatud.

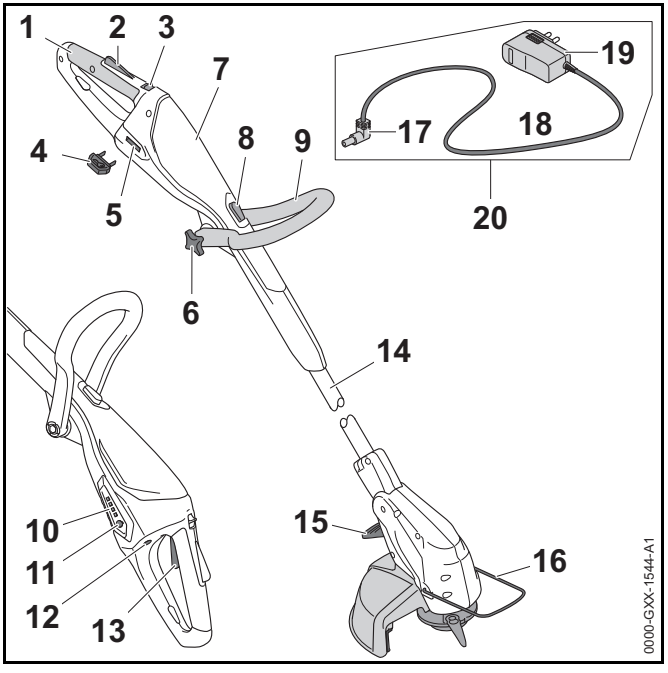

1 **Juhtkäepide**
Juhtkäepide on ette nähtud mootorvikati käsitsemiseks, hoidmiseks ja juhtimiseks.

2 **Lülitushoova riiv**
Lülitushoova riiv vabastab lülitushoova.

3 **Vabastusnihik**
Vabastusnihik vabastab koos lülitushoova riiviga lülitushoova.

4 **Aktiveerimisvõti**
Aktiveerimisvõti aktiveerib mootorvikati.

5 **Võtmepesa**
Võtmepesa võtab vastu aktiveerimisvõtme.

6 **Tähtkäepidemutter**
Tähtkäepidemutter pingutab sanga varrel kinni.

7 **Korpus**
Korpus sisaldab paigaldatud akut.

8 Riivistusnupp
Riivistusnupp blokeerib varre pikiseaduri.

9 Sang
Sang on ette nähtud mootorvikati hoidmiseks ja juhtimiseks.

10 LEDid
LEDid näitavad mootorvikati laadimisseisundit ja rikkeid.

11 Suruklahv
Suruklahv aktiveerib mootorvikatil asuvad LEDid.

12 Laadimispesa
Laadimispesa võtab vastu laadimispistiku.

13 Lülitushoob
Lülitushoob lülitab mootorvikatit sisse ja välja.

14 Vars
Vars ühendab kõiki detaile.

15 Hoob
Hoob blokeerib nurgaseaduri varre ja mootorikorpuse vahel.

16 Vahehoidik
Vahehoidik kaitseb esemeid lõiketööriistaga kokkupuutumise eest ja hoiab servade lõikamisel vahekaugust maapinnaga.

17 Laadimispistik
Laadimispistik ühendab laadimiskaabli laadimispesaga.

18 Ühendusjuhe
Ühendusjuhe ühendab laadimispistiku võrgupistikuga.

19 Võrgupistik
Võrgupistik ühendab laadimiskaabli pistikupesaga.

20 Laadimiskaabel
Laadimiskaabel on ette nähtud mootorvikati laadimiseks.

Võimsussilt koos masina numbriga

3.2 Lõiketööriistad

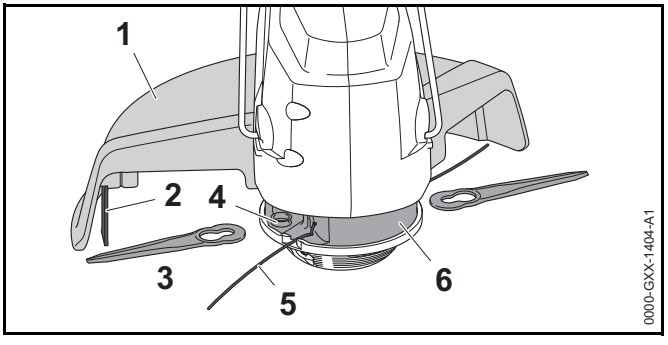

1 Kaitse
Kaitse kaitseb kasutajat ülespaisatavate esemete ja lõiketööriistaga kokkupuutumise eest.

2 Järkamisnuga
Järkamisnuga lühendab niitmisjõhvi töö ajal õigele pikkusele.

3 Noad
Noad lõikavad rohtu.

4 Kinnituspesa
Kinnituspesa on ette nähtud nugade kinnitamiseks.

5 Niitmisjõhvid
Niitmisjõhvid lõikavad rohtu.

6 Niitmispea
Niitmispea hoiab niitmisjõhve ja nuge.

3.3 Sümbolid

Sümbolid võivad olla mootorvikatil ja laadimiskaablil ning tähendavad järgmist:

See sümbol näitab, millises suunas tuleb vabastusnihikut lükata.

See sümbol näitab, et varre pikkust saab seada.

See sümbol näitab, et juhtkäepidet saab 90° pöörata.

See sümbol näitab, kui kaugele niitmisjõhv sisse juhitakse.

See sümbol näitab, millises suunas niitmisjõhvi sisse juhitakse.

See sümbol tähistab lõiketööriista nimipöördeid.

Direktiivi 2000/14/EÜ kohaselt ühikutes dB(A) garanteeritud helivõimsustase, et toodete heliemissioone võrreldavaks teha.

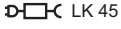

See sümbol näitab, et laadimiseks tuleb kasutada laadimiskaablit LK 45.

Sümboli kõrval olevad andmed viitavad aku energiamahutavusele vastavalt elemendi tootja spetsifikatsioonile. Kasutamisel saadaolev energiasisaldus on väiksem.

Käitage elektriseadet suletud ja kuivas ruumis.

Ärge utiliseerige toodet koos olmejäätmetega.

4 Ohutusjuhised

4.1 Sissejuhatus

Antud toode on turvaliselt konstrueeritud ja omab kaitseseadiseid. Järgige siiski võimalike ohtude vältimiseks järgmisi ohutusjuhiseid.

4.2 Hoiatussümbolid

Mootorvikatil ja laadimiskaablil asuvad hoiatussümbolid tähendavad järgmist:

Järgige ohutusjuhiseid ja nende meetmeid.

Lugege, mõistke ja säilitage kasutusjuhendit.

Kandke kaitseprille.

Järgige ülespaisatavate esemete kohta ohutusjuhiseid ja nende meetmeid.

Tõmmake aktiveerimisvõti enne töökatkestusi, transportimist, laadimist, hoiulepanekut, hooldust või remonti eest ära.

Kaitske mootorvikatit vihma ja niiskuse eest ega kastke seda vedelikesse.

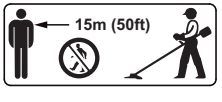

Pidage kinni ohutusvahemaast.

Kaitske mootorvikatit kuumuse ja tule eest.

Pidage kinni mootorvikatile lubatud temperatuurivahemikust.

4.3 Sihtotstarbekohane kasutus

Murutrimmer/muruservalõikur (mootorvikat) STIHL FSA 45 on ette nähtud kuiva rohu niitmiseks.

Mootorvikatit ei tohi vihma korral kasutada.

Mootorvikatit varustatakse energiaga paigaldatud aku poolt.

Laadimiskaabel STIHL LK 45 laeb mootorvikatit STIHL FSA 45.

⚠ HOIATUS

- Laadimiskaablid, võrgualaldid või võrguseadmed, mis pole STIHLi poolt mootorvikati jaoks heaks kiidetud, võivad tulekahjusid ning plahvatusi põhjustada. Inimesed võivad raskesti vigastada või surma saada ja materiaalne kahju tekkida.
  - ► Laadige mootorvikatit STIHL FSA 45 laadimiskaabliga STIHL LK 45.
- Kui mootorvikatit või laadimiskaablit ei kasutata sihtotstarbekohaselt, siis võivad inimesed vigastada või surma saada ning materiaalne kahju tekkida.
  - ► Kasutage mootorvikatit ja laadimiskaablit käesolevas kasutusjuhendis kirjeldatud viisil.

4.4 Nõuded kasutajale

⚠ HOIATUS

- Instrueerimata kasutajad ei suuda mootorvikatist ja laadimiskaablist tulenevaid ohte tuvastada ega hinnata. Kasutaja või teised inimesed võivad raskesti vigastada või surma saada.

► Lugege, mõistke ja säilitage kasutusjuhendit.

► Kui mootorvikat või laadimiskaabel antakse teisele isikule edasi: andke kasutusjuhend kaasa.

► Tehke kindlaks, et kasutaja vastab järgmistele nõuetele:

– Kasutaja on välja puhanud.

– Kasutaja on kehaliselt, sensoorselt ja vaimselt võimeline mootorvikatit ja laadimiskaablit kasutama ning nendega töötama. Kui kasutaja on selleks kehaliselt, sensoorselt ja vaimselt piiratult võimeline, siis tohib kasutaja töötada ainult vastutava isiku järelevalve all või instruktsiooni järgi.

– Kasutaja ei suuda mootorvikatist ja laadimiskaablist tulenevaid ohte tuvastada ega hinnata.

– Kasutaja on täisealine või kasutajale õpetatakse järelevalve all eriala vastavalt siseriiklikele regulatsioonidele.

– Kasutaja on saanud STIHLi esinduses või asjatundliku isiku poolt instruktsiooni enne, kui ta esimest korda mootorvikatiga töötab ja laadimiskaablit kasutab.

– Kasutaja teovõime pole alkoholi, ravimite või uimastite tõttu piiratud.

► Kui esineb ebaselgusi: pöörduge STIHLi esindusse.

4.5 Riietus ja varustus

⚠ HOIATUS

- Töö ajal võidakse esemeid suure kiirusega üles paisata. Kasutaja võib vigastada saada.

  ► Kandke liibuvaid kaitseprille. Sobivad kaitseprillid on normi EN 166 või siseriiklike eeskirjade kohaselt kontrollitud ja vastava tähistusega kaubanduses saadaval.

  ► Kandke näokaitset.

  ► Kandke vastupidavast materjalist pikki pükse.

- Töö ajal võidakse tolmu üles keerutada. Sissehingatud tolm võib tervist kahjustada ja allergilisi reaktsioone esile kutsuda.

  ► Kandke tolmukaitsemaski.

- Ebasobiv riietus võib puudesse, võsasse ja mootorvikatisse kinni jääda. Sobiva riietuseta kasutajad võivad raskesti vigastada saada.

  ► Kandke liibuvat riietust.

  ► Võtke sallid ja ehted ära.

- Kasutaja võib töö ajal pöörleva lõiketööriistaga kokku puutuda. Kasutaja võib raskesti vigastada saada.

  ► Kandke vastupidavast materjalist jalatseid.

  ► Kandke vastupidavast materjalist pikki pükse.

- Kasutaja võib puhastamise või hoolduse ajal lõiketööriistaga või järkamisnoaga kokku puutuda. Kasutaja võib vigastada saada.

  ► Kandke vastupidavast materjalist töökindaid.

- Kui kasutaja kannab ebasobivaid jalatseid, siis võib ta libastuda. Kasutaja võib vigastada saada.

  ► Kandke haarduva tallaga tugevaid kinniseid jalatseid.

4.6 Tööpiirkond ja ümbrus

4.6.1 Mootorvikat

⚠ HOIATUS

- Kõrvalised isikud, lapsed ja loomad ei suuda mootorvikatist ning ülespaisatud esemetest tulenevaid ohte tuvastada ega hinnata. Kõrvalised isikud, lapsed ja loomad võivad raskesti vigastada saada ning materiaalne kahju tekkida.

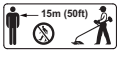

  ► Hoidke kõrvalised isikud, lapsed ja loomad tööpiirkonnast 15 m raadiuses eemal.

  ► Hoidke esemete suhtes 15 m vahemaad.

  ► Ärge jätke mootorvikatit järelevalveta.

  ► Tehke kindlaks, et lapsed ei saa mootorvikatiga mängida.

- Mootorvikat pole vee eest kaitstud. Kui töötatakse vihmas või niiskes ümbruses, siis võib tekkida elektrilöök. Kasutaja võib vigastada saada ja mootorvikat võib kahjustada saada.

  ► Ärge töötage vihmas ega niiskes ümbruses.

- Mootorvikati elektrilised detailid võivad sädemeid tekitada. Sädemed võivad kergesti süttivas või plahvatusvõimelises ümbruses tulekahjusid ning plahvatusi põhjustada. Inimesed võivad raskesti vigastada või surma saada ja materiaalne kahju tekkida.

  ► Ärge töötage kergesti süttivas ja plahvatusvõimelises ümbruses.

4.6.2 Laadimiskaabel

⚠ HOIATUS

- Kõrvalised isikud, lapsed ei suuda laadimiskaablist ja elektrivoolust tulenevaid ohte tuvastada ega hinnata. Kõrvalised isikud, lapsed ja loomad võivad raskesti vigastada või surma saada.
  - ► Hoidke kõrvalised isikud, lapsed ja loomad eemal.
  - ► Ärge jätke laadimiskaablit järelevalveta.
  - ► Tehke kindlaks, et lapsed ei saa laadimiskaabliga mängida.
- Laadimiskaabel pole kõigi ümbrusmõjude eest kaitstud. Kui laadimiskaabel on allutatud teatud kindlatele ümbrusmõjudele, siis võib laadimiskaabel põlema süttida või plahvatada. Inimesed võivad raskesti vigastada saada ja materiaalne kahju tekkida.
  - ► Kaitske laadimiskaablit vihma ja niiskuse eest.
  - ► Käitage laadimiskaablit suletud ja kuivas ruumis.
  - ► Ärge käitage laadimiskaablit kergesti süttivas ja plahvatusvõimelises ümbruses.
  - ► Kasutage ja säilitage laadimiskaablit temperatuurivahemikus 0 °C ning + 40 °C vahel.
- Inimesed võivad ühendusjuhtmele komistada. Inimesed võivad vigastada saada ja laadimiskaabel võib kahjustada saada.
  - ► Vedage ühendusjuhe põrandale liibuvalt.

4.7 Ohutusnõuetele vastav seisund

4.7.1 Mootorvikat

Mootorvikat on ohutusnõuetele vastavas seisundis, kui on täidetud järgmised tingimused:

– Mootorvikat on kahjustamata.

– Mootorvikat on puhas ja kuiv.

– Käsitsemiselemendid talitlevad ja on muutmata.

– On paigaldatud käesolevas kasutusjuhendis mainitud lõiketööriista ja kaitsme kombinatsioon.

– Lõiketööriist ja kaitse on õigesti paigaldatud.

– On paigaldatud ainult antud mootorvikati STIHLi originaaltarvikud.

– Tarvikud on õigesti paigaldatud.

⚠ HOIATUS

- Ohutusnõuetele mittevastavas seisundis ei saa detailid enam õigesti talitleda ja ohutusseadiste toime võidakse tühistada. Inimesed võivad raskesti vigastada või surma saada.
  - ► Töötage kahjustamata mootorvikatiga.
  - ► Ärge laadige kahjustatud mootorvikatit.
  - ► Kui mootorvikat on määrdunud või märg: puhastage mootorvikat ja laske sel kuivada.
  - ► Ärge muutke mootorvikatit. Erand: käesolevas kasutusjuhendis mainitud lõiketööriista ja kaitsme kombinatsiooni paigaldamine.
  - ► Kui käsitsemiselemendid ei talitle: ärge töötage mootorvikatiga.
  - ► Paigaldage ainult antud mootorvikati STIHLi originaaltarvikuid.
  - ► Paigaldage lõiketööriist ja kaitse käesolevas kasutusjuhendis kirjeldatud viisil.
  - ► Paigaldage tarvikud nii, nagu käesolevas kasutusjuhendis või tarviku kasutusjuhendis kirjeldatud.
  - ► Ärge pistke mootorvikati avadesse esemeid.
  - ► Ärge ühendage ega lühistage võtmepesa kontakte metallist esemetega.
  - ► Ärge avage mootorvikatit.
  - ► Kui esineb ebaselgusi: pöörduge STIHLi esindusse.

- Kahjustatud mootorvikatist võib vedelik välja tungida. Kui vedelik satub nahale või silma, siis võidakse nahka või silmi ärritada.
  - ► Vältige vedelikuga kokkupuutumist.
  - ► Kui on toimunud kokkupuude nahaga: peske vastavad nahapiirkonnad rohke vee ja seebiga puhtaks.
  - ► Kui on toimunud kokkupuude silmadega: loputage silmi vähemalt 15 minutit rohke veega ja pöörduge arsti poole.
- Kahjustatud või defektne mootorvikat võib ebatavaliselt lõhnata, suitseda või põleda. Inimesed võivad raskesti vigastada või surma saada ja materiaalne kahju tekkida.
  - ► Kui mootorvikat lõhnab ebatavaliselt või suitseb: ärge kasutage mootorvikatit ja hoidke seda põlemisvõimelistest ainetest eemal.
  - ► Kui mootorvikat põleb: kustutage mootorvikat tulekustutiga või veega.

4.7.2 Kaitse

Kaitse on ohutusnõuetele vastavas seisundis, kui on täidetud järgmised tingimused:

– Kaitse on kahjustamata.

– Järkamisnuga on õigesti paigaldatud.

⚠ HOIATUS

- Ohutusnõuetele mittevastavas seisundis ei saa detailid enam õigesti talitleda ja ohutusseadiste toime võidakse tühistada. Kasutaja võib raskesti vigastada saada.
  - ► Töötage kahjustamata kaitsmega.
  - ► Töötage õigesti paigaldatud järkamisnoaga.
  - ► Kui esineb ebaselgusi: pöörduge STIHLi esindusse.

4.7.3 Niitmispea

Niitmispea on ohutusnõuetele vastavas seisundis, kui on täidetud järgmised tingimused:

– Niitmispea on kahjustamata.

– Niitmispea pole blokeeritud.

– Noad on kahjustamata.

– Niitmisjõhvid või noad on õigesti paigaldatud.

⚠ HOIATUS

- Ohutusnõuetele mittevastavas seisundis võivad niitmispea, niitmisjõhvide või nugade osad vabaneda ning eemale paiskuda. Inimesed võivad raskesti vigastada saada.
  - ► Töötage kahjustamata niitmispea või kahjustamata nugadega.
  - ► Ärge asendage niitmisjõhve ja nuge metallist esemetega.
  - ► Kui esineb ebaselgusi: pöörduge STIHLi esindusse.

4.7.4 Laadimiskaabel

Laadimiskaabel on ohutusnõuetele vastavas seisundis, kui on täidetud järgmised tingimused:

– Laadimiskaabel on kahjustamata.

– Laadimiskaabel on puhas ja kuiv.

⚠ HOIATUS

- Ohutusnõuetele mittevastavas seisundis ei saa detailid enam õigesti talitleda ja ohutusseadiste toime võidakse tühistada. Inimesed võivad raskesti vigastada või surma saada.
  - ► Kasutage kahjustamata laadimiskaablit.
  - ► Kui laadimiskaabel on määrdunud või märg: puhastage laadimiskaabel ja laske sel kuivada.
  - ► Ärge muutke laadimiskaablit.
  - ► Ärge ühendage ega lühistage laadimiskaabli elektrilisi kontakte metallist esemetega.
  - ► Ärge avage laadimiskaablit.

4.8 Paigaldatud aku

⚠ HOIATUS

- Paigaldatud aku pole kõigi ümbrusmõjude eest kaitstud. Kui paigaldatud aku on allutatud teatud kindlatele ümbrusmõjudele, siis võib mootorvikat põlema süttida või plahvatada. Inimesed võivad raskesti vigastada või surma saada ja materiaalne kahju tekkida.

  - ► Kaitske mootorvikatit kuumuse ja tule eest.
  - ► Ärge visake mootorvikatit tulle.

  - ► Kasutage ja säilitage mootorvikatit temperatuurivahemikus 0 °C ning + 50 °C vahel.
  - ► Hoidke mootorvikatit metallist esemetest eemal.
  - ► Kaitske mootorvikatit vihma ja niiskuse eest ega kastke seda vedelikesse.
  - ► Ärge allutage mootorvikatit kõrgele rõhule.
  - ► Ärge allutage mootorvikatit mikrolainetele.
  - ► Kaitske mootorvikatit kemikaalide ja soolade eest.
  - ► Ärge transportige kahjustatud mootorvikatit.
- Kahjustatud akust võib vedelik välja tungida. Kui vedelik satub nahale või silma, siis võidakse nahka või silmi ärritada.
  - ► Vältige vedelikuga kokkupuutumist.
  - ► Kui on toimunud kokkupuude nahaga: peske vastavad nahapiirkonnad rohke vee ja seebiga puhtaks.
  - ► Kui on toimunud kokkupuude silmadega: loputage silmi vähemalt 15 minutit rohke veega ja pöörduge arsti poole.
- Kahjustatud või defektne aku võib ebatavaliselt lõhnata, suitseda või põleda. Inimesed võivad raskesti vigastada või surma saada ja materiaalne kahju tekkida.
  - ► Kui mootorvikat lõhnab ebatavaliselt või suitseb: ärge kasutage mootorvikatit ja hoidke seda põlemisvõimelistest ainetest eemal.
  - ► Kui mootorvikat põleb: kustutage mootorvikat tulekustutiga või veega.

4.9 Töötamine

⚠ HOIATUS

- Kasutaja ei saa teatud kindlates olukordades enam kontsentreeritult töötada. Kasutaja võib komistada, kukkuda ja raskesti vigastada saada.
  - ► Töötage rahulikult ja läbimõeldult.
  - ► Kui valgustingimused ja nähtavustingimused on halvad: ärge töötage mootorvikatiga.
  - ► Käsitsege mootorvikatit üksi.
  - ► Juhtige lõiketööriista maapinna lähedal.
  - ► Pöörake tähelepanu takistustele.
  - ► Töötage maapinnal seistes ja hoidke tasakaalu.
  - ► Kui tekivad väsimusnähud: tehke tööpaus.
- Pöörlev lõiketööriist võib kasutajat lõigata. Kasutaja võib raskesti vigastada saada.
  - ► Ärge puudutage pöörlevat tööriista.
  - ► Kui lõiketööriist on mingi esemega blokeeritud: Lülitage mootorvikat välja ja tõmmake aktiveerimisvõti eest ära. Kõrvaldage alles siis ese.

- Kui mootorvikat muutub töö ajal või käitub ebatavaliselt, siis ei pruugi olla mootorvikat ohutusnõuetele vastavas seisundis. Inimesed võivad raskesti vigastada saada ja materiaalne kahju tekkida.
  - ► Lõpetage töö, tõmmake aktiveerimisvõti välja ja pöörduge STIHLi esindusse.
- Töö ajal võivad tekkida mootorvikati tõttu vibratsioonid.
  - ► Kandke kindaid.
  - ► Tehke tööpause.
  - ► Kui tekivad verevarustushäire ilmingud: pöörduge arsti poole.
- Kui lõiketööriist tabab töö ajal võõrast eset, siis võidakse see või selle osad suure kiirusega üles paisata. Inimesed võivad vigastada saada ja materiaalne kahju tekkida.
  - ► Eemaldage tööpiirkonnast võõrad esemed.
- Kui lülitushoob lastakse lahti, siis pöörleb lõiketööriist veel lühikest aega edasi. Inimesed võivad raskesti vigastada saada.
  - ► Oodake, kuni lõiketööriist enam ei pöörle.

4.10 Laadimine

⚠ HOIATUS

Kokkupuude elektrit juhtivate koostedetailidega võib tekkida järgmistel põhjustel:

- – Ühendusjuhe on kahjustatud.
- – Võrgupistik on kahjustatud.
- – Pistikupesa pole õigesti installeeritud.

- Kokkupuude elektrit juhtivate koostedetailidega võib põhjustada elektrilööki. Kasutaja võib raskesti vigastada või surma saada.
  - ► Tehke kindlaks, et ühendusjuhe ja võrgupistik on kahjustamata.
  - ► Pistke võrgupistik õigesti installeeritud pistikupessa.
- Laadimise ajal võib vale võrgupinge või vale võrgusagedus laadimiskaablis ülepinge põhjustada. Laadimiskaabel võib kahjustada saada.
  - ► Tehke kindlaks, et elektrivõrgu võrgupinge ja võrgusagedus ühilduvad laadimiskaabli võimsussildil esitatud andmetega.
- Laadimiskaabel võib soojuse ebapiisava äravoolu tõttu üle kuumeneda ja tulekahju põhjustada. Inimesed võivad raskesti vigastada või surma saada ja materiaalne kahju tekkida.
  - ► Ärge katke laadimiskaablit kinni.
- Kui ühe pistikupesa külge on ühendatud mitu laadimiskaablit, siis võidakse elektrijuhtmed laadimise ajal üle koormata. Elektrijuhtmed võivad kuumeneda ja tulekahju põhjustada. Inimesed võivad raskesti vigastada või surma saada ja materiaalne kahju tekkida.
  - ► Ühendage laadimiskaabel üksikult pistikupesa külge.
  - ► Ärge ühendage laadimiskaablit mitmekordse pistikupesa külge.

4.11 Transportimine

⚠ HOIATUS

- Transportimise ajal võib mootorvikat ümber kukkuda või liikuda. Inimesed võivad vigastada saada ja materiaalne kahju tekkida.

  - ► Tõmmake aktiveerimisvõti välja.
  - ► Pakendage mootorvikat pakendisse või transpordianumasse nii, et see ei saa liikuda.
  - ► Kindlustage pakend või transpordianum pingutusrihmade, rihmade või võrguga nii, et pakend või transpordianum ei saa liikuda.

4.12 Säilitamine

4.12.1 Mootorvikat

⚠ HOIATUS

- Lapsed ei suuda mootorvikatist tulenevaid ohte tuvastada ega hinnata. Lapsed võivad raskesti vigastada saada.

  ► Tõmmake aktiveerimisvõti välja.

  ► Säilitage mootorvikatit väljaspool laste käeulatust.

- Võtmepesa elektrilised kontaktid ja metallist detailid võivad niiskuse tõttu korrodeeruda. Mootorvikat võib kahjustada saada.

  ► Tõmmake aktiveerimisvõti välja.

  ► Säilitage mootorvikatit puhta ja kuivana.

- Mootorvikat pole kõigi ümbrusmõjude eest kaitstud. Kui mootorvikat on allutatud teatud kindlatele ümbrusmõjudele, siis võib mootorvikat kahjustada saada.
  ► Säilitage mootorvikatit puhta ja kuivana.
  ► Säilitage mootorvikatit suletud ruumis.
  ► Säilitage aktiveerimisvõtit mootorvikatist eraldi.

4.12.2 Laadimiskaabel

⚠ HOIATUS

- Lapsed ei suuda laadimiskaablist tulenevaid ohte tuvastada ega hinnata. Lapsed võivad raskesti vigastada või surma saada.
  ► Säilitage laadimiskaablit väljaspool laste käeulatust.
- Laadimiskaabel pole kõigi ümbrusmõjude eest kaitstud. Kui laadimiskaabel on allutatud teatud kindlatele ümbrusmõjudele, siis võib laadimiskaabel kahjustada saada.
  ► Kui laadimiskaabel on soe: laske laadimiskaablil maha jahtuda.
  ► Säilitage laadimiskaablit puhta ja kuivana.
  ► Säilitage laadimiskaablit suletud ruumis.
  ► Säilitage laadimiskaablit temperatuurivahemikus 0 °C ja + 40 °C vahel.

4.13 Puhastamine, hooldamine ja remontimine

⚠ HOIATUS

- Kui puhastuse, hoolduse või remondi ajal on aktiveerimisvõti sisse pandud, siis võidakse mootorvikat ettekavatsematult sisse lülitada. Inimesed võivad raskesti vigastada saada ja materiaalne kahju tekkida.

  ► Tõmmake aktiveerimisvõti välja.

- Teravatoimelised puhastusvahendid, veejoaga pesemine või torkavad esemed võivad mootorvikatit, kaitset, lõiketööriista ja laadimiskaablit kahjustada. Kui mootorvikatit, kaitset, lõiketööriista või laadimiskaablit ei

puhastata õigesti, siis ei pruugi detailid enam õigesti talitleda ja ohutusseadiste toime võidakse tühistada. Inimesed võivad raskesti vigastada saada.

- ► Puhastage mootorvikatit, kaitset, lõiketööriista ja laadimiskaablit käesolevas kasutusjuhendis kirjeldatud viisil.

■ Kui mootorvikatit, kaitset, lõiketööriista või laadimiskaablit ei hooldata või remondita õigesti, siis ei pruugi detailid enam õigesti talitleda ja ohutusseadiste toime võidakse tühistada. Inimesed võivad raskesti vigastada või surma saada.

- ► Ärge hooldage või remontige mootorvikatit, kaitset, lõiketööriista ja laadimiskaablit ise.
- ► Kui mootorvikatit, kaitset, lõiketööriista või laadimiskaablit tuleb hooldada või remontida: pöörduge STIHLi esindusse.

5 Mootorvikati kasutusvalmis tegemine

5.1 Mootorvikati kasutusvalmis tegemine

Iga kord enne töö algust peate viima läbi järgmised sammud:

- ► Tehke kindlaks, et järgmised detailid on ohutusnõuetele vastavas seisundis:
  - – mootorvikat, 📖 4.7.1.
  - – kaitse, 📖 4.7.2.
  - – niitmispea, 📖 4.7.3.
  - – laadimiskaabel, 📖 4.7.4.
- ► Kontrollige paigaldatud akut, 📖 11.3.
- ► Laadige mootorvikat täiesti täis, 📖 6.1.
- ► Puhastage mootorvikat, 📖 16.1.
- ► Paigaldage kaitse, 📖 7.1.
- ► Paigaldage niitmisjõhvid või noad, 📖 7.2.1 või 📖 7.2.3.
- ► Paigaldage sang, 📖 7.3.
- ► Seadistage varre pikkus, 📖 8.2.
- ► Seadistage sang, 📖 8.3.
- ► Kontrollige käsitsemiselemente, 📖 11.1.
  - ► Kui käsitsemiselementide kontrolli ajal vilguvad 3 LEDi punaselt: tõmmake aktiveerimisvõti välja ja pöörduge STIHLi esindusse.
    Mootorvikatil esineb rike.
- ► Kui samme ei saa läbi viia: ärge kasutage mootorvikatit ja pöörduge STIHLi esindusse.

6 Mootorvikati laadimine ja LEDid

6.1 Mootorvikati laadimine

Laadimisaeg sõltub erinevatest teguritest, nt mootorvikati temperatuurist või ümbrustemperatuurist. Tegelik laadimisaeg võib esitatud laadimisajast kõrvale kalduda. Laadimisaeg on esitatud www.stihl.com/charging-times all.

Kui võrgupistik on pistikupessa pistetud ja laadimiskaabel ühendatakse mootorvikati külge, siis käivitub laadimisprotseduur automaatselt. Kui mootorvikat on täielikult laetud, siis lõpetatakse laadimisprotseduur automaatselt.

Laadimise ajal mootorvikat ja laadimiskaabel soojenevad.

- ► Tõmmake aktiveerimisvõti välja.

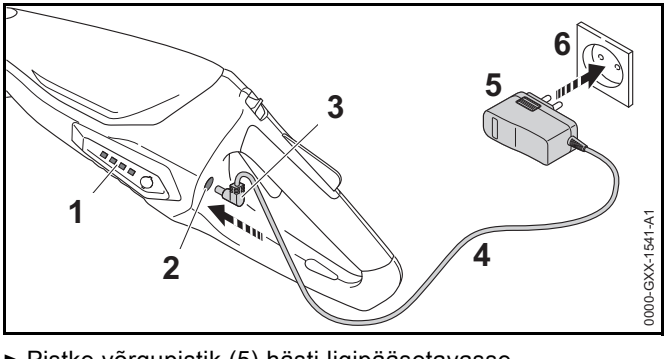

- ► Pistke võrgupistik (5) hästi ligipääsetavasse pistikupessa (6).
- ► Vedage ühendusjuhe (4).

- Pistke laadimispistik (3) laadimispessa (2).
  LEDid (1) põlevad roheliselt ja näitavad laadimisseisundit.
- Kui LEDid (1) enam ei põle: tõmmake laadimispistik (3) laadimispesast (2) välja.
  Mootorvikat on täielikult laetud.
- Tõmmake võrgupistik (5) pistikupesast (6) välja.

6.2 Laadimisseisundi näitamine

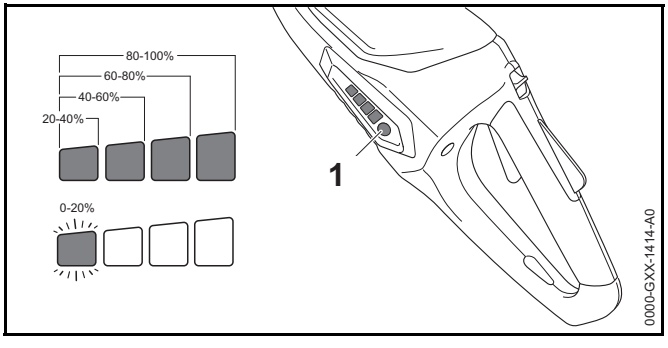

- Vajutage suruklahvi (1).
  LEDid põlevad u 5 sekundit roheliselt ja näitavad laadimisseisundit.
- Kui vasak LED vilgub roheliselt: laadige mootorvikatit.

6.3 LEDid

LEDid võivad näidata mootorvikati laadimisseisundit või rikkeid. LEDid võivad roheliselt või punaselt põleda või vilkuda.

Kui LEDid põlevad või vilguvad roheliselt, siis näidatakse laadimisseisundit.

- Kui LEDid põlevad või vilguvad punaselt: Kõrvaldage rikked, 📖 18.
  Mootorvikatil esineb rike.

7 Mootorvikati kokkupanemine

7.1 Kaitsme paigaldamine

- Lülitage mootorvikat välja ja tõmmake aktiveerimisvõti eest ära.

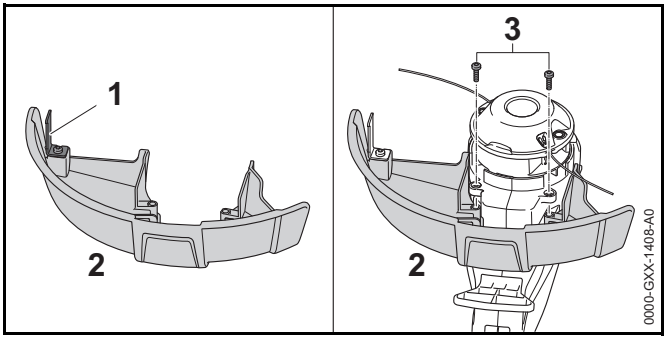

Järkamisnuga (1) on juba kaitsmesse (2) paigaldatud ja seda ei tohi maha võtta.

- Lükake kaitse (2) lõpuni korpusel olevatesse juhikutesse. Kaitse (2) paikneb korpusega kohakuti.
- Keerake kruvid (3) sisse ja pingutage kinni.

Kaitset (2) ei tohi jälle maha võtta.

7.2 Niitmispea PolyCut 2-2

7.2.1 Niitmisjõhvi paigaldamine

- Lülitage mootorvikat välja ja tõmmake aktiveerimisvõti eest ära.
- Pange niitmisjõhvid 12 tunniks kuni 24 tunniks veega anumasse.
  Niitmisjõhvid muutuvad elastseks.

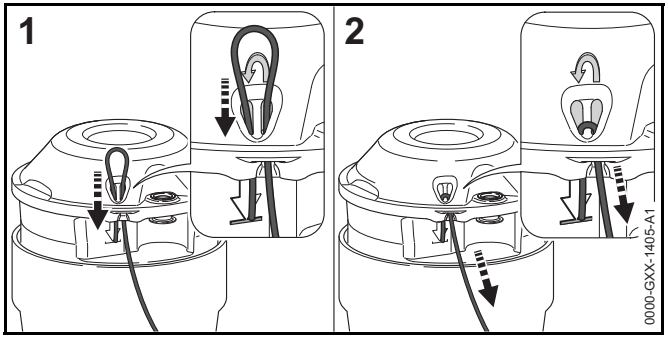

- Lükake niitmisjõhv altpoolt läbi parema ava.
- Lükake niitmisjõhvi ülaltpoolt läbi vasaku ava, kuni niitmisjõhvi ots paikneb sümboliga kohakuti.
- Hoidke niitmisjõhvi lühikest otsa kinni.
- Tõmmake niitmisjõhvi pikast otsast, kuni niitmisjõhv on niitmispeas kinni.

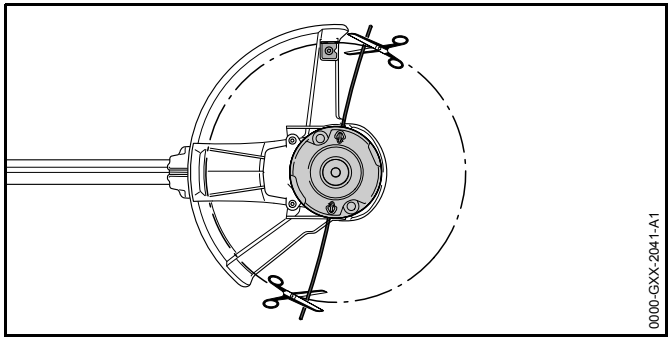

- Lõigake niitmisjõhvid nii maha, et need ulatuvad järkamisnoani.

7.2.2 Niitmisjõhvi mahavõtmine

- Lülitage mootorvikat välja ja tõmmake aktiveerimisvõti eest ära.
- Lükake niitmisjõhvi lühike ots ülespoole niitmispeast välja.
- Tõmmake niitmisjõhvi lühike ots ülespoole niitmispeast välja.
- Tõmmake niitmisjõhv niitmispeast välja.

7.2.3 Noa paigaldamine

- Lülitage mootorvikat välja ja tõmmake aktiveerimisvõti eest ära.
- Pange noad 12 tunniks kuni 24 tunniks veega anumasse. Noad muutuvad elastseks.

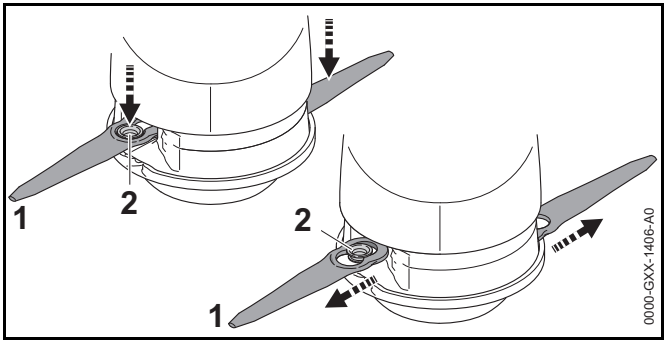

- Pange nuga (1) nii niitmispea peale, et hülss (2) istub noa (1) suures avas.
- Tõmmake nuga (1) väljapoole, kuni hülss (2) noa (1) väikeses avas fikseerub.

7.2.4 Nugade mahavõtmine

- Lülitage mootorvikat välja ja tõmmake aktiveerimisvõti eest ära.

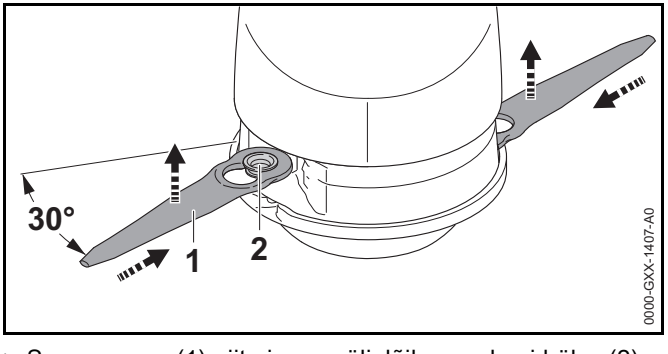

- Suruge nuga (1) niitmispea väljalõikesse, kuni hülss (2) noa (1) väiksest avast välja hüppab.
- Võtke nuga (1) ülespoole maha.

7.3 Sanga paigaldamine

- Lülitage mootorvikat välja ja tõmmake aktiveerimisvõti eest ära.

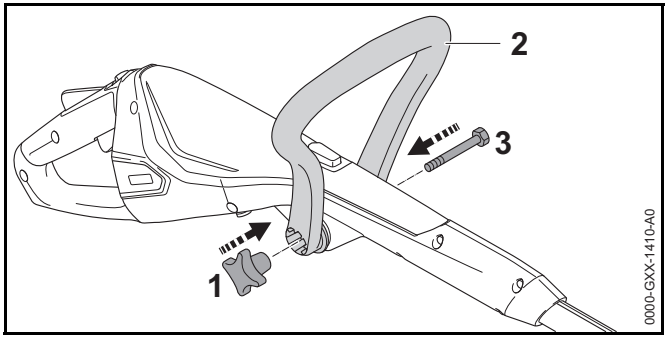

- Joondage sang (2) nii välja, et tähtkäepidemutri (1) kinnituspesa on juhtkäepidemest paremal.
- Suruge sanga (2) haarasid laiali ja pange sang (2) juhtkäepideme peale, kuni sang (2) fikseerub.
- Lükake polt (3) läbi ava.
- Keerake tähtkäepidemutter (1) peale ja pingutage kinni.

Sang (2) ei pea jälle maha võtma.

8 Mootorvikati seadistamine kasutajale

8.1 Varre nurga seadistamine

Vart saab kasutaja kehakasvust sõltuvalt erinevatele nurkadele seadistada.

- Lülitage mootorvikat välja ja tõmmake aktiveerimisvõti eest ära.

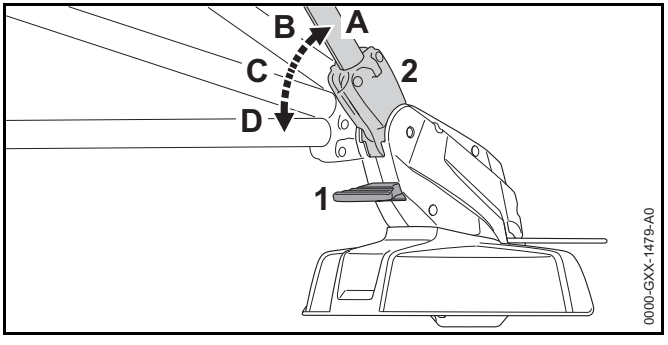

- Vajutage lahtilukustit (1) ja hoidke vajutatult.
- Kallutage vart (2) soovitud positsiooni (A kuni D), kuni see fikseerub.
- Laske lahtilukusti (1) lahti.

8.2 Varre pikkuse seadistamine

Vart saab kasutaja kehakasvust sõltuvalt erinevatele pikkustele seadistada.

- Lülitage mootorvikat välja ja tõmmake aktiveerimisvõti eest ära.
- Hoidke vart kinni.

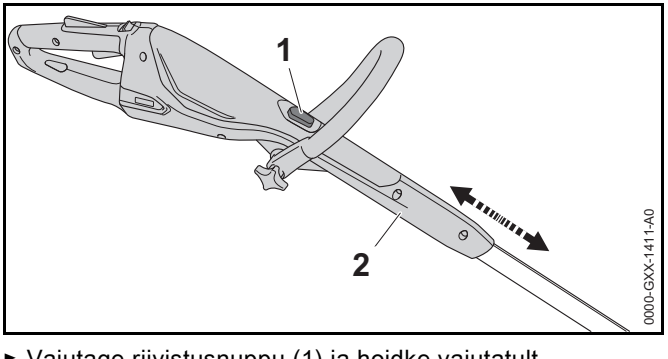

- Vajutage riivistusnuppu (1) ja hoidke vajutatult.
- Tõmmake või lükake juhtkäepide (2) soovitud positsiooni.
- Laske riivistusnupp (1) lahti.
- Nihutage veidi juhtkäepidet (2), et see fikseeruks.

8.3 Sanga seadistamine

Sanga saab kasutaja kehakasvust sõltuvalt erinevatesse positsioonidesse seada.

- Lülitage mootorvikat välja ja tõmmake aktiveerimisvõti eest ära.

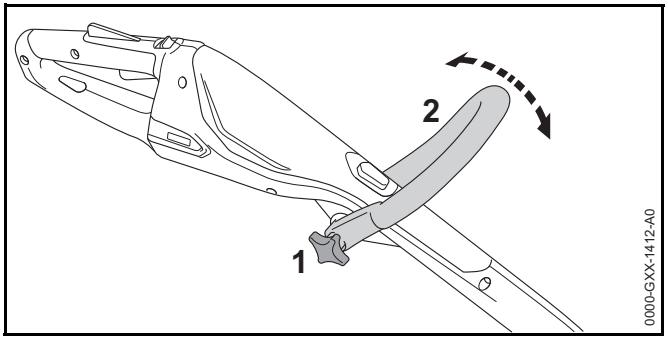

- Vabastage tähtkäepidemutter (1).
- Kallutage sang (2) soovitud positsiooni.
- Pingutage tähtkäepidemutter (1) tugevasti kinni.

8.4 Mootorvikati ümberehitamine servalõikuriks

- Lülitage mootorvikat välja ja tõmmake aktiveerimisvõti eest ära.

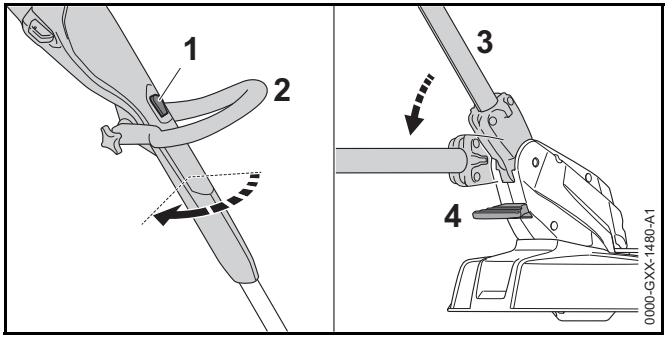

- Vajutage riivistusnuppu (1) ja hoidke vajutatult.
- Keerake juhtkäepidet (2) 90°, kuni see fikseerub.
- Laske riivistusnupp (1) lahti.
- Vajutage lahtilukustit (4) ja hoidke vajutatult.
- Kallutage vart (2) kõige laugemasse positsiooni, kuni see fikseerub.
- Laske lahtilukusti (4) lahti.
- Klappige vahehoidik (5) täiesti välja.

9 Aktiveerimisvõtme sissepistmine ja väljatõmbamine

9.1 Aktiveerimisvõtme sissepistmine

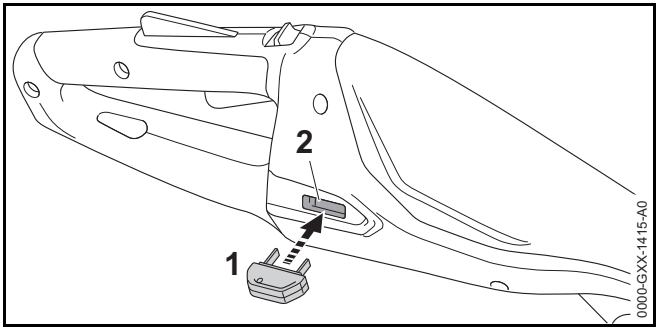

- Pistke aktiveerimisvõti (1) võtmepessa (2).

9.2 Aktiveerimisvõtme väljatõmbamine

- Asetage mootorvikat tasasele pinnale.
- Tõmmake aktiveerimisvõti välja.
- Säilitage aktiveerimisvõtit väljaspool laste käeulatust.

10 Mootorvikati sisselülitamine ja väljalülitamine

10.1 Mootorvikati sisselülitamine

- Hoidke mootorvikatit ühe käega juhtkäepidemest kinni nii, et põial hoiab juhtkäepideme ümbert kinni.
- Hoidke mootorvikatit teise käega sangast kinni nii, et põial hoiab sanga ümbert kinni.

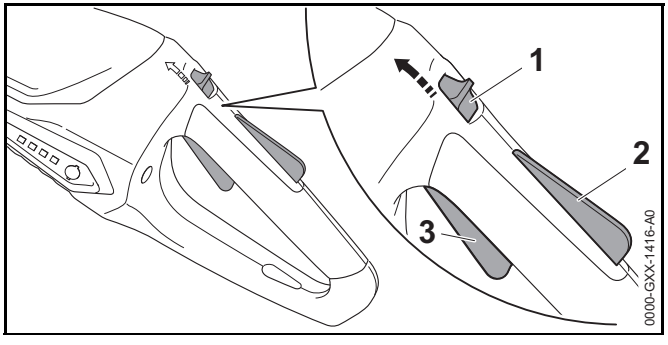

- Lükake vabastusnihikut (1) pöidlaga sanga suunas ja hoidke kinni.
- Vajutage käega lülitushoova riivi (2) ja hoidke vajutatult. Vabastusnihiku (1) võib lahti lasta.
- Vajutage nimetissõrmega lülitushooba (3) ja hoidke vajutatult.
  Mootorvikat kiirendab ja lõiketööriist pöörleb.

10.2 Mootorvikati väljalülitamine

- Laske lülitushoob ja lülitushoova riiv lahti.
- Oodake, kuni lõiketööriist enam ei pöörle.
- Kui lõiketööriist pöörleb edasi: tõmmake aktiveerimisvõti välja ja pöörduge STIHLi esindusse.
  Mootorvikat on defektne.

11 Mootorvikati kontrollimine

11.1 Käsitsemiselementide kontrollimine

Vabastusnihik, lülitushoova riiv ja lülitushoob

- Tõmmake aktiveerimisvõti välja.
- Proovige lülitushooba vajutada ilma vabastusnihikut ja lülitushoova riivi vajutamata.
- Kui lülitushooba saab vajutada: ärge kasutage mootorvikatit ja pöörduge STIHLi esindusse.
  Vabastusnihik või lülitushoova riiv on defektne.
- Lükake vabastusnihikut pöidlaga sanga suunas ja hoidke kinni.
- Vajutage lülitushoova riivi ja hoidke vajutatult.
- Vajutage lülitushooba.
- Laske lülitushoob, lülitushoova riiv ja vabastusnihik lahti.
- Kui lülitushoob, lülitushoova riiv või vabastusnihik liigub raskelt või ei vetru lähtepositsiooni tagasi: ärge kasutage mootorvikatit ja pöörduge STIHLi esindusse.
  Lülitushoob, lülitushoova riiv või vabastusnihik on defektne.

Mootorvikati sisselülitamine

- Pistke aktiveerimisvõti sisse.
- Lükake vabastusnihikut pöidlaga sanga suunas ja hoidke kinni.
- Vajutage lülitushoova riivi ja hoidke vajutatult.
- Vajutage lülitushooba ja hoidke vajutatult.
  Lõiketööriist pöörleb.
- Kui 3 LEDi vilguvad punaselt: tõmmake aktiveerimisvõti välja ja pöörduge STIHLi esindusse.
  Mootorvikatil esineb rike.
- Laske lülitushoob lahti.
  Lühikese aja möödudes lõiketööriist enam ei pöörle.
- Kui lõiketööriist pöörleb edasi: tõmmake aktiveerimisvõti välja ja pöörduge STIHLi esindusse.
  Mootorvikat on defektne.

11.2 Lõiketööriista kontrollimine

- Lülitage mootorvikat välja ja tõmmake aktiveerimisvõti eest ära.

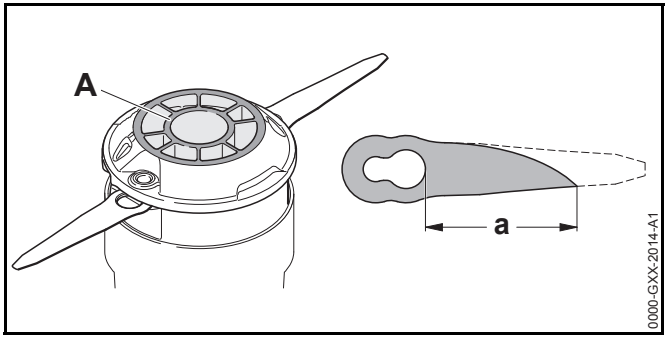

- Kui kulumismärgistus (A) on niitmispea PolyCut 2-2 all nähtav: ärge kasutage mootorvikatit ja laske niitmispea PolyCut 2-2 STIHLi esindusel asendada.
- Kui noa suure ava ja noatipu vahekaugus on väiksem kui a = 45 mm: asendage mõlemad noad.

11.3 Paigaldatud aku kontrollimine

- Vajutage suruklahvi.
  LEDid põlevad või vilguvad.
- Kui LEDid ei põle või ei vilgu: ärge kasutage mootorvikatit ja pöörduge STIHLi esindusse.
  Paigaldatud akul esineb rike.

12 Mootorvikatiga töötamine

12.1 Mootorvikati hoidmine ja juhtimine

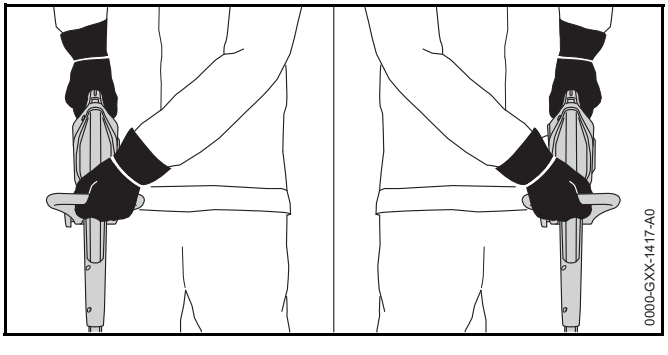

- Hoidke mootorvikatit ühe käega juhtkäepidemest kinni nii, et põial hoiab juhtkäepideme ümbert kinni.
- Hoidke mootorvikatit teise käega sangast kinni nii, et põial hoiab sanga ümbert kinni.

12.2 Servade lõikamine

- Ehitage mootorvikat servalõikuriks ümber.
- Klappige vahehoidik täiesti välja.

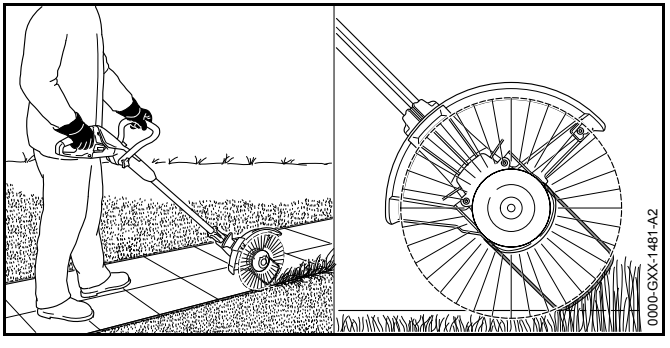

- Juhtige mootorvikatit piki muruserva.
  Vahehoidik määrab kindlaks kauguse maapinnani.

12.3 Niitmine

Lõikekõrguse määrab lõiketööriista kaugus maapinnast.

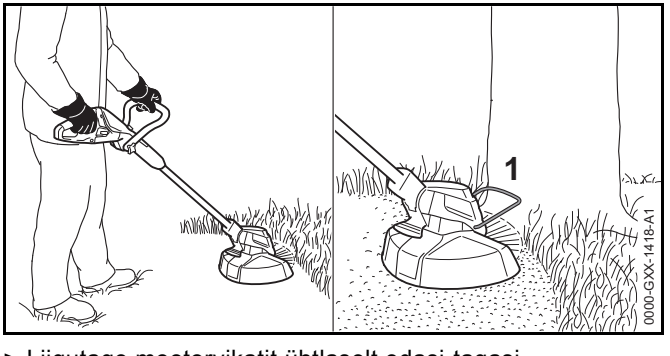

- Liigutage mootorvikatit ühtlaselt edasi-tagasi.
- Kõndige aeglaselt ja kontrollitult edaspidi.

- Kui töötatakse vahehoidikuga (1): Klappige vahehoidik (1) täiesti välja.

13 Pärast tööd

13.1 Pärast tööd

- Lülitage mootorvikat välja ja tõmmake aktiveerimisvõti eest ära.
- Puhastage mootorvikat.
- Puhastage kaitse.
- Puhastage lõiketööriist.

14 Transportimine

14.1 Mootorvikati transportimine

- Lülitage mootorvikat välja ja tõmmake aktiveerimisvõti eest ära.
- Seadistage vars lühimale pikkusele.
- Kandke mootorvikatit ühe käega varrest nii, et lõiketööriist on tahapoole suunatud ja mootorvikat on balansseeritud.
- Kui mootorvikatit transporditakse sõidukis: Kindlustage mootorvikat nii, et mootorvikat ei saa ümber kukkuda ega liikuda.
- Kui mootorvikat pakendatakse: pakendage mootorvikat nii, on täidetud järgmised tingimused:
  - Pakend või transpordianum on elektriliselt mittejuhtiv.
  - Mootorvikat ei saa pakendis või transpordianumas liikuda.
  - Pakend või transpordianum on kindlustatud nii, et pakend või transpordianum ei saa liikuda.

Paigaldatud aku tõttu allub mootorvikat ohtlike kaupade transportimise nõuetele. Mootorvikat on UN 3481 (liitiumioonakud varustustele) kohaselt liigitatud ja seda kontrolliti vastavalt ÜRO käsiraamatu Kontrollimised ja kriteeriumid osa III alalõigule 38.3.

Transpordieeskirjad on esitatud www.stihl.com/safety-data-sheets all.

15 Säilitamine

15.1 Mootorvikati säilitamine

STIHL soovitab säilitada mootorvikatit laadimisseisundis 40 % kuni 60 % (2 roheliselt põlevat LEDi) vahemikus.

- Lülitage mootorvikat välja ja tõmmake aktiveerimisvõti eest ära.
- Võtke niitmisjõhv maha.
- Säilitage mootorvikatit nii, et on täidetud järgmised tingimused:
  - Mootorvikat on väljaspool laste käeulatust.
  - Mootorvikat on puhas ja kuiv.
  - Mootorvikat on suletud ruumis.
  - Mootorvikat on laadimiskaablist eraldi.
  - Mootorvikat on temperatuurivahemikus 0 °C ja + 50 °C vahel.

15.2 Nugade säilitamine

Kuni 6 nuga saab säilitada vahetult mootorvikati küljes.

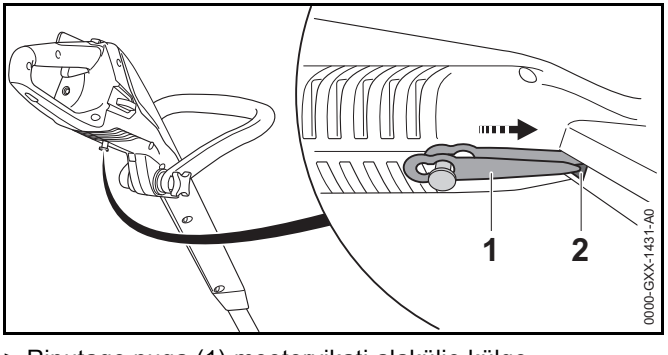

- Riputage nuga (1) mootorvikati alakülje külge.
- Lükake noa (1) tipp mootorvikati avasse (2).
- Riputage järgmine nuga selle kohal külge.

15.3 Laadimiskaabli säilitamine

- Tõmmake võrgupistik pistikupesast välja.
- Säilitage laadimiskaablit nii, on täidetud järgmised tingimused:
  - Laadimiskaabel on väljaspool laste käeulatust.
  - Laadimiskaabel on puhas ja kuiv.
  - Laadimiskaabel on suletud ruumis.
  - Laadimiskaabel on mootorvikatist eraldi.
  - Laadimiskaabel on temperatuurivahemikus 0 °C ja + 40 °C vahel.

16 Puhastamine

16.1 Mootorvikati puhastamine

- Lülitage mootorvikat välja ja tõmmake aktiveerimisvõti eest ära.
- Puhastage mootorvikat niiske lapiga.

16.2 Kaitsme ja lõiketööriista puhastamine

- Lülitage mootorvikat välja ja tõmmake aktiveerimisvõti eest ära.
- Puhastage kaitse ja lõiketööriist niiske lapi või pehme harjaga.

16.3 Laadimiskaabli puhastamine

- Tõmmake võrgupistik pistikupesast välja.
- Tõmmake laadimispistik laadimispesast välja.
- Puhastage laadimiskaabel niiske lapiga.

17 Hooldamine ja remontimine

17.1 Hooldusintervallid

Hooldusintervallid sõltuvad ümbrustingimustest ja töötingimustest. STIHL soovitab järgmist hooldusintervalle:

Kord aastas

- Laske mootorvikatit STIHLi esinduses kontrollida.

17.2 Mootorvikati hooldamine ja remontimine

Kasutaja ei saa mootorvikatit ise hooldada ega remontida.

- Kui mootorvikatit tuleb hooldada või on see defektne või kahjustatud: pöörduge STIHLi esindusse.

17.3 Laadimiskaabli hooldamine ja remontimine

Laadimiskaablit ei pea hooldama ja seda ei saa remontida.

- Kui laadimiskaabel on defektne või kahjustatud: asendage laadimiskaabel.

18 Rikete kõrvaldamine

18.1 Mootorvikati või laadimiskaabli rikete kõrvaldamine

Rike	LEDid mootorvikatil	Põhjus	Abinõu
Sisselülitamisel mootorvikat ei käivitu.	1 LED vilgub roheliselt.	Mootorvikati laadimisseisund liiga madal.	► Laadige mootorvikatit.
	3 LEDi põlevad punaselt.	Mootorvikat on liiga soe.	► Tõmmake aktiveerimisvõti välja. ► Laske mootorvikatil maha jahtuda.
	3 LEDi vilguvad punaselt.	Esineb elektriline rike.	► Tõmmake aktiveerimisvõti välja. ► ärge kasutage mootorvikatit ja pöörduge STIHLi esindusse.
		Mootorvikat on niiske.	► laske mootorvikatil kuivada.
Mootorvikat lülitub käitamisel välja.	3 LEDi põlevad punaselt.	Mootorvikat on liiga soe.	► Tõmmake aktiveerimisvõti välja. ► Laske mootorvikatil maha jahtuda.
		Esineb elektriline rike.	► Lülitage mootorvikat välja ja lülitage 5 sekundi pärast uuesti sisse.
Mootorvikati käitusaeg on liiga lühike.		Mootorvikat pole täielikult laetud.	► Laadige mootorvikat täiesti täis.
		Mootorvikati eluiga on ületatud.	► Asendage mootorvikat.
Mootorvikatit ei laeta.	3 LEDi põlevad punaselt.	Mootorvikat on liiga soe.	► Tõmmake aktiveerimisvõti välja. ► Laske mootorvikatil maha jahtuda.
		Mootorvikatis või laadimiskaablis esineb rike.	► Tõmmake aktiveerimisvõti välja. ► Pöörduge STIHLi esindusse.

19 Tehnilised andmed

19.1 Mootorvikat STIHL FSA 45

- Kaal koos lõiketööriista ja kaitsmega: 2,3 kg
- Pikkus: 1100 mm kuni 1310 mm
- Aku-tehnoloogia: liitium-ioon
- Pinge: 18 V
- Mahutavus Ah: vt võimsussilti
- Energiasisaldus Wh: vt võimsussilti
- Lubatud temperatuurivahemik kasutamiseks ja säilitamiseks: 0 °C kuni + 50 °C

Kui mootorvikatiga töötatakse kõrgemal temperatuuril kui + 30 °C, siis võib aku tööaeg lüheneda ja mootorvikati võimsus väheneda.

Tööaeg on esitatud www.stihl.com/battery-life all.

19.2 Laadimiskaabel STIHL LK 45

- Nimipinge: 100-240 V, 50-60 Hz
- Nimivõimsus: 14,6 W
- Laadimisvool: 0,65 A
- Lubatud temperatuurivahemik kasutamiseks ja säilitamiseks: 0 °C kuni + 40 °C

Laadimisajad on esitatud www.stihl.com/charging-times all.

19.3 Heliväärtused ja vibratsiooniväärtused

Helirõhutaseme K-väärtus on 2 dB(A). Helivõimsustaseme K-väärtus on 2 dB(A). Vibratsiooniväärtuste K-väärtus on 2 m/s².

STIHL soovitab kuulmekaitset kanda.

STIHL FSA 45 niitmispeaga PolyCut 2-2 niitmisjõhvidega „ümar, vaikne“ läbimõõduga 1,6 mm

- Helirõhutase L_{pA} mõõdetud EN 50636-2-91 järgi: 80 dB(A)
- Helivõimsustase L_{wA} mõõdetud EN 50636-2-91 järgi: 94 dB(A)

STIHL FSA 45 niitmispeaga PolyCut 2-2 nugadega

- Helirõhutase L_{pA} mõõdetud EN 50636-2-91 järgi: 77 dB(A)
- Helivõimsustase L_{wA} mõõdetud EN 50636-2-91 järgi: 87 dB(A)

- Vibratsiooniväärtus a_{hv} mõõdetud EN 50636-2-91 järgi:
  - Juhtkäepide: 4,9 m/s²
  - sang: 1,7 m/s²

Esitatud vibratsiooniväärtused mõõdeti normitud kontrollmeetodi alusel ja neid saab kasutada elektriseadmete võrdlemiseks. Tegelikult tekkivad vibratsiooniväärtused võivad kasutusviisist sõltuvalt esitatud väärtustest kõrvale kalduda. Esitatud vibratsiooniväärtusi saab kasutada vibratsioonikoormuse esmaseks hindamiseks. Tegelikku vibratsioonikoormust tuleb hinnata. Seejuures võib võtta arvesse ka aegu, mil elektriseade on välja lülitatud, ja aegu, mil see on sisse lülitatud, kui töötab ilma koormuseta.

Informatsioon tööandjate direktiivi Vibratsioon 2002/44/EÜ täitmise kohta on esitatud www.stihl.com/vib all.

19.4 REACH

REACH tähistab EÜ määrust kemikaalide registreerimise, hindamise ja heakskiidu kohta.

Informatsioon REACH määruse täitmise kohta on esitatud www.stihl.com/reach all.

20 Lõiketööriistade ja kaitsmete kombinatsioonid

20.1 Mootorvikat STIHL FSA 45

Järgmisi niitmispäid tohib koos niitmispeade kaitsmega paigaldada:

– Niitmispea PolyCut 2-2 niitmisjõhvidega „ümar, vaikne“ läbimõõduga 1,6 mm

– Niitmispea PolyCut 2-2 koos nugadega

Kui kasutatakse niitmisjõhvidega niitmispead PolyCut 2-2, siis võib aku tööaeg lüheneda.

Kasutaja ei saa niitmispead ise paigaldada.

► Laske niitmispea STIHLi esindusel paigaldada.

21 Varuosad ja tarvikud

21.1 Varuosad ja tarvikud

STIHL® Need sümbolid tähistavad STIHLi originaalvaruosi ja STIHLi originaaltarvikuid.

STIHL soovitab kasutada STIHLi originaalvaruosi ja STIHLi originaaltarvikuid.

STIHLi originaalvaruosad ja STIHLi originaaltarvikud on saadaval STIHLi esinduses.

22 Utiliseerimine

22.1 Mootorvikati ja laadimiskaabli utiliseerimine

Mootorvikat sisaldab akut, mis tuleb eraldi utiliseerida.

► Laske mootorvikat STIHLi esindusel utiliseerida. STIHLi esindus utiliseerib paigaldatud aku mootorvikatist eraldi.

► Utiliseerige kaitse, lõiketööriist, laadimiskaabel, tarvikud ja pakend eeskirjade kohaselt ning keskkonnasõbralikult.

23 EL vastavusdeklaratsioon

23.1 Mootorvikat STIHL FSA 45

ANDREAS STIHL AG & Co. KG
Badstraße 115
D-71336 Waiblingen
Saksamaa

deklareerib ainuisikuliselt vastutades, et

– Koosteviis: Aku-murutrimmer/muruservalõikur

– Tehasemark: STIHL

– Tüüp: STIHL FSA 45

– Seeriatunnus: 4512

vastavad direktiivide 2011/65/EL, 2006/42/EÜ, 2014/30/EL ja 2000/14/EÜ asjaomastele sätetele ja on välja töötatud ning valmistatud kooskõlas järgmiste normide vastaval tootmiskuupäeval kehtivate versioonidega: EN 55014-1, EN 55014-2, EN 60335-1 und EN 50636-2-91 (lõik 7.1 modifitseeritud direktiivi 2003/10/EL art 3 kohaldades)

Kohaldatud vastavushindamise meetod vastavalt direktiivi 2000/14/EÜ lisale VI.

Teavitatud asutus: Intertek House, Cleeve Road, Leatherhead, Surrey KT22 7SB, Suurbritannia

– Mõõdetud helivõimsustase: 94 dB(A)

– Garanteeritud helivõimsustase: 96 dB(A)

Tehnilisi dokumente säilitatakse
ANDREAS STIHL AG & Co. KG Produktzulassung osakonnas.

Ehitusaasta, valmistamisriik ja masina number on mootorvikatile märgitud.

Waiblingen, 1.03.2017

ANDREAS STIHL AG & Co. KG

p. p.

Thomas Elsner, tootehalduse ja teenuste juht

23.2 Laadimiskaabel STIHL LK 45

Antud laadimiskaabel on valmistatud ja ringlusse antud kooskõlas järgmiste direktiividega: 2014/35/EL, 2014/30/EL ja 2011/65/EL.

Ehitusaasta, valmistamisriik ja masina number on laadimiskaablile märgitud.

Terviklik EÜ vastavusdeklaratsioon on saadaval firmast ANDREAS STIHL AG & Co. KG, Badstraße 115, 71336 Waiblingen, Saksamaa.

Turinys

1 Pratarmė ... 77

2 Apie šią naudojimo instrukciją ... 77
2.1 Galiojantys dokumentai ... 77
2.2 Perspėjimų tekste žymėjimas ... 78
2.3 Simboliai tekste ... 78

3 Apžvalga ... 78
3.1 Motorinė žoliapjovė ir įkrovimo laidas ... 78
3.2 Pjovimo įranga ... 79
3.3 Simboliai ... 79

4 Saugumo nurodymai ... 80
4.1 Įvadas ... 80
4.2 Įspėjamieji simboliai ... 80
4.3 Numatytoji paskirtis ... 81
4.4 Reikalavimai naudotojui ... 81
4.5 Drabužiai ir įranga ... 81
4.6 Darbo vieta ir aplinka ... 82
4.7 Saugi būklė ... 83
4.8 Įmontuotas akumuliatorius ... 84
4.9 Darbo metu ... 85
4.10 Įkrovimas ... 85
4.11 Transportavimas ... 86
4.12 sandėliuojate ... 86
4.13 Valymas, priežiūra ir remontas ... 87

5 Motorinės žoliapjovės paruošimas darbui ... 87
5.1 Motorinės žoliapjovės paruošimas darbui ... 87

6 Motorinės žoliapjovės įkrovimas ir diodai ... 88
6.1 Motorinę žoliapjovę įkrauti ... 88
6.2 Patikrinti įkrovimo būseną ... 88
6.3 Diodai ... 89

7 Motorinės žoliapjovės sumontavimas ... 89
7.1 Apsauginio gaubto montavimas ... 89
7.2 "Pjovimo galva" PolyCut 2-2 ... 89
7.3 Kilpinės rankenos montavimas ... 90

8 Motorinės žoliapjovės pritaikymas dirbančiajam ... 90
8.1 Koto kampo reguliavimas ... 90
8.2 Koto ilgį susireguliuoti ... 91
8.3 Kilpinės rankenos reguliavimas ... 91
8.4 Motorinės žoliapjovės permontavimas į pakraščių karpytuvą ... 91

9 Aktyvavimo raktą įkišti ir ištraukti ... 92
9.1 Įkišti aktyvavimo raktą ... 92
9.2 Aktyvavimo raktą ištraukti ... 92

10 Motorinės žoliapjovės įjungimas ir išjungimas ... 92
10.1 Motorinės žoliapjovės įjungimas ... 92
10.2 Motorinės žoliapjovės išjungimas ... 92

11 Motorinės žoliapjovės tikrinimas ... 92
11.1 Patikrinti valdymo elementus ... 92
11.2 Pjovimo įrankio tikrinimas ... 93
11.3 Įmontuotą akumuliatorių patikrinti ... 93

12 darbas su motorine žoliapjove ... 94
12.1 Motorinės žoliapjovės laikymas ir valdymas ... 94
12.2 Pakraščių pjovimas ... 94
12.3 Žolės pjovimas ... 94

13 Po darbo ... 94
13.1 Po darbo ... 94

14 Pernešimas ... 94
14.1 Motorinės žoliapjovės transportavimas ... 94

15 sandėliuojate ... 95
15.1 Motorinės žoliapjovės laikymas ... 95
15.2 Peilių laikymas ... 95
15.3 Įkrovimo laido laikymas ... 95

16 Valymas ... 95
16.1 Motorinės žoliapjovės valymas ... 95
16.2 Apsauginio gaubto ir pjovimo įrankio valymas ... 96
16.3 Įkrovimo laidą nuvalyti ... 96

Originalios naudojimo instrukcijos vertimas
Išspausdinta ant be chloro balinto popieriaus. Dažai su augalinėais aliejais, popierius antrinio perdirbimo.
0458-718-9521-A_VA0.H19.
0000007363_017_LT

© ANDREAS STIHL AG & Co. KG 2019

STIHL

Ši naudojimo instrukcijos autorinės teisės yra saugomos. Visos teisės saugomos, ypač dauginimo,vertimo ir apdorojimo su elektroninėmis sistemomis teisės.

17 Priežiūra ir remontas **96**
17.1 Techninės priežiūros intervalai 96
17.2 Motorinės žoliapjovės techninė priežiūra ir remontas 96
17.3 Įkrovimo laido techninė priežiūra ir remontas 96
18 Gedimų šalinimas **97**
18.1 Motorinės žoliapjovės arba įkrovimo laido gedimų šalinimas 97
19 Techniniai daviniai **98**
19.1 Motorinė žoliapjovė STIHL FSA 45 98
19.2 Įkrovimo laidas STIHL LK 45 98
19.3 Triukšmo lygio ir vibracijos vertės 98
19.4 REACH 98
20 Pjovimo įrankių ir apsauginių gaubtų kombinacijos **99**
20.1 Motorinė žoliapjovė STIHL FSA 45 99
21 Atsarginės dalys ir priedai **99**
21.1 Atsarginės dalys ir priedai 99
22 Utilizavimas **99**
22.1 Motorinės žoliapjovės ir įkrovimo laido utilizavimas 99
23 ES- atitikties sertifikatas **99**
23.1 Motorinė žoliapjovė STIHL FSA 45 99
23.2 Įkrovimo laidas STIHL LK 45 100

1 Pratarmė

Gerb. pirkėjai,

džiaugiamės, kad pasirinkote STIHL produkciją. Projektuodami ir gamindami produktus orientuojamės į aukščiausią kokybę ir savo klientų poreikius. Taigi produktai ypač patikimi, net kai reikalavimai nepaprastai dideli.

Daug dėmesio STIHL skiria ir klientų aptarnavimo klausimams. Mūsų specializuotose prekybos vietose kompetentingi darbuotojai pakonsultuos jus ir supažindins su gaminiais, bus pasirūpinta visapuse technine priežiūra.

Dėkojame, kad pasitikite mumis, ir linkime sėkmingai naudotis įsigytu STIHL gaminiu.

Dr. Nikolas Stihl

Svarbu! PERSKAITYTI PRIEŠ NAUDOJIMĄ IR IŠSAUGOTI.

2 Apie šią naudojimo instrukciją

2.1 Galiojantys dokumentai

Galioja vietiniai saugumo reikalavimai.

- Prie šios naudojimo instrukcijos esančius dokumentus perskaityti, įsidėmėti ir saugoti:
  - Saugos informacijai STIHL akumuliatoriams ir gaminiams su įmontuotu akumuliatoriumi: www.stihl.com/safety-data-sheets

2.2 Perspėjimų tekste žymėjimas

ISPEJIMAS

Nuoroda apie pavojus, kurie gali sukelti sunkius ar mirtinus sužeidimus

- Išvardintos priemonės gali padėti išvengti sunkių sužeidimų ar mirties atvejų.

PRANESIMAS

Nuroda apie galimus pavojus, kurie gali padaryti turtinę žalą.

- Išvardintos priemonės gali padėti išvengti turtinės žalos.

2.3 Simboliai tekste

Šis simbolis nukreipia į skyrių šioje naudojimo instrukcijoje.

3 Apžvalga

3.1 Motorinė žoliapjovė ir įkrovimo laidas

Akumuliatorius yra įmontuotas į motorinę žoliapjovę.

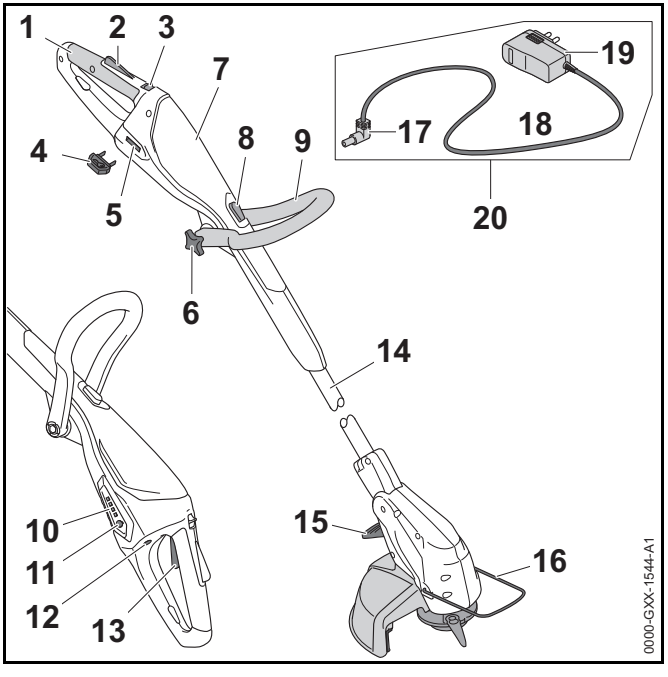

1 **Valdymo rankena**
Valdymo rankena yra naudojama žoliapjovės valdymui ir nešimui.

2 **Apsauginis klavišas**
Apsauginis jungiklio klavišas atrakina jungiklį.

3 **Fiksatorius**
Fiksatorius užfiksuoja kartu su apsauginiu jungiklio klavišu jungiklį.

4 **Aktyvavimo raktas**
Aktyvavimo raktas aktyvuoja motorinę žoliapjovę.

5 **Rakto lizdas**
Į rakto lizdą kišamas aktyvavimo raktas.

6 **Veržlė**
Veržlė tvirtai prispaudžia kilpinę rankeną prie koto.

7 **Korpusas**
Korpuse yra įmontuotas akumuliatorius.

8 **Stabdžio mygtukas**
Fiksavimo mygtukas užfiksuoja koto ilgio reguliavimą.

9 **Kilpinė rankena**
Kilpinė rankena yra naudojama žoliapjovės valdymui ir nešimui.

10 **Diodai**
Diodai rodo motorinės žoliapjovės įkrovos būklę ir gedimus.

11 **Klavišas**
Klavišu aktyvuojami motorinės žoliapjovės diodai.

12 **Įkrovimo lizdas**
Į įkrovimo lizdą jungiamas įkrovimo kištuką.

13 **Jungiklis**
Jungikliu įjungiama ir išjungiama žoliapjovė.

14 **Kotas**
Kotas sujungia visas dalis.

15 **Svertas**
Svertas užfiksuoja nustatytą kampą tarp koto ir karterio.

16 **Nuotolio laikiklis**
Nuotolio laikiklis apsaugo daiktus nuo kontakto su pjovimo įranga ir palaiko atstumą iki žemės paviršiaus pjaunant pakraščius.

17 **Įkrovimo kištukas**
Įkrovimo kištukas sujungia įkrovimo laidą su įkrovimo lizdu.

18 **Jungimo laidas**
Jungimo laidas sujungia įkrovimo kištuką su elektros kištuku.

19 **Elektros kištukas**
Elektros kištuku jungimo laidas įjungiamas į elektros tinklą.

20 **Įkrovimo laidas**
Įkrovimo laidas tarnauja motorinės žoliapjovės įkrovimui.

Techn.davinių lentelė su įrenginio numeriu

3.2 Pjovimo įranga

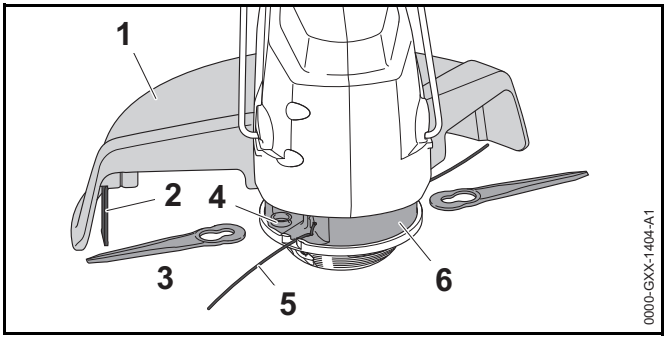

1 **Apsauginis gaubtas**
Apsauginis gaubtas saugo naudotoją nuo pakeltų ir nusviestų daiktų ir nuo kontakto su pjovimo įranga.

2 **Peilis valo trumpinimui**
Peilis valo trumpinimui patrumpina valą iki reikiamo ilgio darbo metu.

3 **Peilis**
Peiliai pjauna žolę.

4 **Laikiklis**
Laikiklis reikalingas peilių tvirtinimui.

5 **Pjovimo valas**
Pjovimo valo gala pjauna žolę.

6 **"Pjovimo galva"**
"Pjovimo galvoje" tvirtinami pjovimno valas ir peiliai.

3.3 Simboliai

Simboliai ant gyvatvorių žirklių ir apsauginio gaubto reiškia:

Šis simbolis parodo kuria kryptimi turi būti pastumtas ir laikomas fiksatorius.

Šis simbolis rodo, kad koto ilgis gali būti reguliuojamas.

Šis simbolis rodo, kad valdymo rankena gali būti pasukama 90° kampu.

Šis simbolis parodo, kiek turi būti įkištas pjovimo valas.

Šis simbolis parodo, kuria kryptimi turi būti įvestas pjovimo valas.

Šie simboliai parodo pjovimo įrankio sūkių nominalųjį skaičių.

Skelbiamas triukšmo lygis dB(A) pagal direktyvą 2000/14/EG yra prilyginamas elektrinių įrankių garso emisijoms.

Šis simbolis parodo, kad įkrovimui reikia naudoti įkrovimo laidą LK 45.

Davinys šalia simbolio nurodo akumuliatoriaus energijos kiekį pagal celių gamintojo specifikaciją. Naudojimui tiekiamas energijos kiekis yra mažesnis.

Elektrinį įrenginį naudoti uždarose ir sausose patalpose.

Gaminio nemesti į buitinių atliekų dėžę.

4 Saugumo nurodymai

4.1 Įvadas

Šis produktas buvo tinkamai suprojektuotas ir turi apsauginius įtaisus. Vis dėlto reikia laikytis saugos instrukcijos nurodymų, siekiant išvengti galimų pavojų.

4.2 Įspėjamieji simboliai

Įspėjamieji simboliai ant motorinės žoliapjovės korpuso ir įkrovimo laido reiškia:

Laikytis saugumo nurodymų ir priemonių jų vykdymui.

Šią naudojimo instrukciją perskaityti, įsidėmėti ir saugoti.

Naudoti apsauginius akinius.

Laikytis saugumo nurodymų dėl pakeltų ir nusviestų daiktų ir priemonių jų vykdymui.

Aktyvavimo raktas nutraukus darbą, transportuojant, sandėliuojant, atliekant techninę priežiūrą ar remontą turi būti ištrauktas.

Motorinę žoliapjovę saugoti nuo lietaus ir drėgmės ir nenardinti į skysčius.

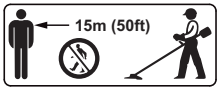

Laikytis saugaus atstumo.

Motorinę žoliapjovę saugoti nuo karščio ir ugnies.

Laikytis nurodymų dėl motorinės žoliapjovės aplinkos temperatūros.

4.3 Numatytoji paskirtis

Vejos pjoviklis /vejos pakraščių pjoviklis (žoliapjovė) STIHL FSA 45 naudojamas sausos žolės pjovimui.

Su gyvatvorių žirklėmis nedirbti lyjant lietui.

Motorinė žoliapjovė energiją gauna iš įmontuoto akumuliatoriaus.

Įkrovimo laidas STIHL LK 45 įkrauna motorinę žoliapjovę STIHL FSA 45.

⚠ ISPEJIMAS

- Akumuliatoriai ir įkrovikliai, kurie nėra STIHL rekomenduoti šiai žoliapjovei, gali sukelti gaisro ir sprogimo pavojų. Asmenys gali būti sunkiai sužeisti arba mirti, gali būti padaryta turtinė žala.
  - ► Motorinę žoliapjovę STIHL FSA 45 įkraudinėti su įkrovimo laidu STIHL LK 45.
- Jeigu motorinė žoliapjovė arba įkrovimo laidas naudojami ne pagal nurodymus, asmenys gali būti sunkiai sužeisti arba mirti, taip pat gali būti padaryta turtinė žala.
  - ► Motorinę žoliapjovę ir įkrovimo laidą naudoti taip, kaip aprašyta šioje naudojimo instrukcijoje.

4.4 Reikalavimai naudotojui

⚠ ISPEJIMAS

- Naudotojas, nepraėjęs apmokymo, negali atpažinti ir įvertinti motorinės žoliapjovės ir įkrovimo laido keliamų pavojų. Naudotojas arba kiti asmenys gali būti sunkiai arba mirtinai sužeisti.

  - ► Šią naudojimo instrukciją perskaityti, įsidėmėti ir saugoti.
  - ► Jei motorinė žoliapjovė ar įkrovimo laidas perduodami kitam asmeniui: kartu perduoti ir naudojimo instrukciją.
  - ► Įsitikinti, kad naudotojas atitinka šiuos kriterijus:
    - – Naudotojas yra pailsėjęs.
    - – Naudotojas yra fiziškai, sensoriškai ir psichiškai sveikas ir galės valdyti motorinę žoliapjovę ir įkrovimo laidą ir su jais dirbti. Jeigu vartotojas yra fiziškai, sensoriškai arba protiniai ribotas, gali dirbti tik prižiūrint atsakingam asmeniui arba laikantis jo nurodymų.
    - – Naudotojas gali atpažinti ir įvertinti motorinės žoliapjovės ir įkrovimo laido keliamus pavojus.
    - – Naudotojas yra pilnametis arba naudotojas, jį prižiūrint, yra rengiamas tam tikrai profesijai pagal šalies teisės aktus.
    - – Naudotoją, prieš pirmą kartą dirbant su įkrovikkliu, apmokė STIHL specializuotas pardavėjas arba atsakingas asmuo
    - – Naudotojas nėra paveiktas alkoholio, medikamentų ar narkotinių medžiagų.
  - ► Iškilus neaiškumų: kreiptis į STIHL specializuotos prekybos atstovą.

4.5 Drabužiai ir įranga

⚠ ISPEJIMAS

- Darbo metu gali būti dideliu greičiu pakelti nuo žemės ir dideliu greičiu nusviesti. Naudotojas gali būti sužeistas.

- ► Naudoti prigludusius apsauginius akinius. Tinkami apsauginiai akiniai yra patikrinti pagal normą EN 166 arba atsižvelgiant į šalies nurodymus ir su atitinkamu žymėjimu yra prekyboje.
- ► Naudoti apsaugą veidui.
- ► Mūvėti ilgas kelnes iš atsparios medžiagos.

- Darbo metu gali būti pakeltos dulkės. Įkvėptos dulkės gali pakenkti sveikatai ir iššaukti alergines reakcija.
  - ► Naudoti apsaugančią nuo dulkių kaukę.
- Netinkami drabužiai gali užsikabinti už medžių, krūmų ar patekti į motorinę žoliapjovę. Netinkamai apsirengęs dirbantysis gali būti sunkiai sužeistas.
  - ► Dėvėti prigludusius drabužius.
  - ► Nedėvėti šalikų ir papuošalų.
- Darbo metu naudotojas gali kontaktuoti su besisukančia pjovimo įranga. Naudotojas gali būti sunkiai sužeistas.
  - ► Mūvėti darbines pirštines iš atsparios medžiagos.
  - ► Mūvėti ilgas kelnes iš atsparios medžiagos.
- Valant ar atliekant techninę priežiūrą naudotojas gali kontaktuoti su pjovimo įranga arba valo trumpinimo peiliu. Naudotojas gali būti sužeistas.
  - ► Mūvėti darbines pirštines iš atsparios medžiagos.
- Jeigu dirbantysis avi netinkama avalyne, jis gali paslysti. Naudotojas gali būti sužeistas.
  - ► Avėti tvirtus, uždarus batus su neslidžiais padais.

4.6 Darbo vieta ir aplinka

4.6.1 Motorinė žoliapjovė

⚠ ISPEJIMAS

- Pašaliniai asmenys, vaikai ir gyvūnai gali nesuprasti ir neįvertinti motorinės žoliapjovės ir jos nusviestų daiktų sukeliamų pavojų svarbos. Pašaliniai asmenys, vaikai ir gyvūnai gali būti sunkiai sužeisti arba patirti turtinę žalą.

- ► Pašaliniai asmenys, vaikai ir gyvūnai turi laikytis saugaus 15 m atstumo iki dirbančiojo.
- ► Laikytis 15 m atstumo iki daiktų.
- ► Motorinės žoliapjovės nepalikti be priežiūros.
- ► Užtikrinti, kad motorine žoliapjove negalėtų žaisti vaikai.

- Motorinė žoliapjovė nėra apsaugota nuo drėgmės. Jeigu bus dirbama lyjant arba drėgnoje aplinkoje, gali kilti elektros smūgio pavojus. Dirbantysis gali būti sužeistas, o žoliapjovė gali būti sugadinta.

- ► Nedirbti lyjant ar drėgnoje aplinkoje.

- Motorinės žoliapjovės elektrinės dalys gali kibirkščiuoti. Kibirkštys degioje arba sprogioje aplinkoje gali sukelti gaisrus ar sprogimus. Asmenys gali būti sunkiai sužeisti arba mirti, gali būti padaryta turtinė žala.
  - ► Nedirbti lengvai užsidegančioje ar sprogioje aplinkoje.

4.6.2 Įkrovimo laidas

⚠ ISPEJIMAS

- Pašaliniai asmenys, vaikai gali nežinoti ir neįvertinti įkrovimo laido ir elektros srovės keliamų pavojų. Pašaliniai asmenys, vaikai ir gyvūnai gali būti sunkiai ar mirtinai sužeisti.
  - ► Pašalinius asmenis, vaikus ir gyvūnus laikyti atokiau.
  - ► Įkrovimo laido nepalikti be priežiūros.
  - ► Užtikrinti, kad su įkrovimo laidu negalėtų žaisti vaikai.

- Įkrovimo laidas nėra apsaugotas nuo visų aplinkos poveikių. Jeigu įkrovimo laidas yra veikiamas atitinkamų aplinkos sąlygų, įkrovimo laidas gali užsidegti arba sprogti. Asmenys gali būti sunkiai sužeisti ir gali būti padaryta turtinė žala.
  - ► Įkrovimo laidą saugoti nuo lietaus ir drėgmės.
  - ► Įkrovimo laidą naudoti uždarose ir sausose patalpose.
  - ► Įkrovimo laido nenaudoti degioje ar sprogioje aplinkoje.
  - ► Įkrovimo laidą naudoti ir laikyti aplinkoje, kur temperatūra tarp 0 °C ir + 40 °C.
- Žmonės gali užkliūti už jungimo laido. Žmonės gali susižeisti, o įkrovimo laidas gali būti pažeistas.
  - ► Jungimo laidą ištiesti lygiai ant žemės paviršiaus.

4.7 Saugi būklė

4.7.1 Motorinė žoliapjovė

Motorinė žoliapjovė yra saugios būklės, jeigu išpildytos sekančios sąlygos:

– Motorinė žoliapjovė nepažeista.

– Motorinė žoliapjovė yra švari ir sausa.

– Valdymo elementai veikia ir nėra pakeisti.

– Šioje naudojimo instrukcijoje nurodyta pjovimo įrangos ir apsauginio gaubto kombinacija yra sumontuota.

– Pjovimo įrankis ir apsauginis gaubtas sumontuoti teisingai.

– Prie šios motorinės žoliapjovės sumontuoti tik originalūs STIHL priedai.

– Priedai yra sumontuoti teisingai.

⚠ ISPEJIMAS

- Detalės, esančios nesaugios būklės, negali teisingai funkcionuoti ir saugos įranga gali neatlikti savo funkcijų. Asmenys gali būti sunkiai sužeisti ar mirti.
  - ► Dirbti tik su gerai veikiančia žoliapjove.
  - ► Sugedusios motorinės žoliapjovės neįkraudinėti.
  - ► Jei motorinė žoliapjovė nešvari arba šlapia: motorinę žoliapjovę nuvalyti ir leisti nudžiūti.
  - ► Nedaryti pakeitimų žoliapjovėje. Išimtis: galima montuoti vieną iš šioje naudojimo instrukcijoje nurodytų pjovimo įrankio ir apsauginio gaubto derinių.
  - ► Jei valdymo elementai neveikia: Nedirbti su motorine žoliapjove.
  - ► Šiai motorinei žoliapjovei montuoti tik originalius STIHL priedus.
  - ► Pjovimo įrankį ir apsauginį gaubtą montuoti taip, kaip aprašyta šioje naudojimo instrukcijoje.
  - ► Priedus montuoti taip, kaip aprašyta šioje naudojimo instrukcijoje arba papildomos įrangos naudojimo instrukcijoje.
  - ► Nekišti jokių daiktų į motorinės žoliapjovės angas.
  - ► Nejungti rakto lizdo kontaktų su metaliniais daiktais ir nepadaryti trumpo sujungimo.
  - ► Motorinės žoliapjovės neardyti.
  - ► Iškilus neaiškumų: kreiptis į STIHL specializuotos prekybos atstovą.
- Iš pažeistos motorinės žoliapjovėsd gali ištekėti skystis. Jeigu skystis pateks ant odos ar į akis, gali sudirginti odą ar akis.
  - ► Vengti kontakto su skysčiu.
  - ► Jei skysčio pateko ant odos: paliestas vietas gausiai nuplauti vandeniu ir muilu.
  - ► Jei skysčio pateko į akis: mažiausiai 15 min. akis gausiai skalauti ir kreiptis į gydytoją.
- Pažeista arba sugedusi motorinė žoliapjovė gali skleisti nemalonų kvapą, rūkti arba degti. Asmenys gali būti sunkiai sužeisti arba mirti, gali būti padaryta turtinė žala.
  - ► Jei motorinė žoliapjovė neįprastai kvepia arba rūksta: motorinės žoliapjovės nenaudoti ir laikyti toliau nuo degių medžiagų.
  - ► Jei motorinė žoliapjovė dega: motorinę žoliapjovę užgesinti gesintuvu arba vandeniu.

4.7.2 Apsauginis gaubtas

Apsauginis gaubtas yra saugios būklės, jeigu išpildytos sekančios sąlygos:

– Apsauginis gaubtas yra nepažeistas.

– Valo trumpinimo peilis sumontuotas teisingai.

⚠ ISPEJIMAS

- Detalės, esančios nesaugios būklės, negali teisingai funkcionuoti ir saugos įranga gali neatlikti savo funkcijų. Naudotojas gali būti sunkiai sužeistas.
  - ► Dirbti su nepažeistu apsauginiu gaubtu.
  - ► Dirbti su teisingai sumontuotu valo trumpinimo peiliu.
  - ► Jeigu kyla neaiškumų: kreiptis į STIHL specializuotą pardavėją.

4.7.3 "Pjovimo galva"

"Pjovimo galva"yra saugios būklės, jeigu išpildytos sekančios sąlygos:

– "Pjovimo galva" yra nepažeista.

– "Pjovimo galva" neužsiblokavus.

– Peiliai yra nepažeisti.

– Pjovimo valas arba peiliai sumontuoti teisingai.

⚠ ISPEJIMAS

- Esančių nesaugios būklės "pjovimo galvos" ir pjovimo valo arba peilių dalys gali atsilaisvinti ir nukristi. Asmenys gali būti sunkiai sužeisti.
  - ► Dirbti tsu nepažeista "pjovimo galva" ir pjovimo nepažeistu peiliu.
  - ► Vietoj pjovimo valo nenaudoti metalinių daiktų.
  - ► Iškilus neaiškumų: kreiptis į STIHL specializuotos prekybos atstovą.

4.7.4 Įkrovimo laidas

Įkrovimo laidas yra saugios būklės, jeigu išpildytos sekančios sąlygos:

– Įkrovimo laidas nepažeistas.

– Įkrovimo laidas turi būti švarus ir sausas.

⚠ ISPEJIMAS

- Detalės, esančios nesaugios būklės, negali teisingai funkcionuoti ir saugos įranga gali neatlikti savo funkcijų. Asmenys gali būti sunkiai sužeisti ar mirti.
  - ► Nenaudoti pažeisto įkrovimo laido.
  - ► Jeigu įkrovimo laidas nešvarus ar šlapias: įkrovimo laidą nuvalyti ir išdžiovinti.
  - ► Nedaryti pakeitimų įkrovimo laide.
  - ► Nejungti įkrovimo laido kontaktų su metaliniais daiktais ir nepadaryti trumpo sujungimo.
  - ► Įkrovimo laido neardyti.

4.8 Įmontuotas akumuliatorius

⚠ ISPEJIMAS

- Įmontuotas akumuliatorius nėra apsaugotas nuo visų aplinkos poveikių. Jeigu akumuliatorius yra veikiamas atitinkamų aplinkos sąlygų, motorinė žoliapjovė gali užsidegti arba sprogti. Asmenys gali būti sunkiai sužeisti arba mirti, gali būti padaryta turtinė žala.

  - ► Motorinę žoliapjovę saugoti nuo karščio ir atviros ugnies.
  - ► Motorinės žoliapjovės nemesti į ugnį.

  - ► Motorinę žoliapjovę naudoti ir laikyti aplinkoje, kur temperatūra tarp - 0 °C ir + 50 °C.
  - ► Motorinę žoliapjovę laikyti atokiai nuo metalinių daiktų.

- ► Motorinę žoliapjovę saugoti nuo lietaus ir drėgmės ir nenardinti į skysčius.
- ► Motorinės žoliapjovės neveikti aukštu slėgiu.
- ► Motorinės žoliapjovės nedėti į mikrobangų krosnelę.
- ► Motorinę žoliapjovę saugoti nuo chemikalų ir druskų.
- ► Sugedusios motorinės žoliapjovės netransportuoti.

- Iš pažeisto akumuliatoriaus gali ištekėti skystis. Jeigu skystis pateks ant odos ar į akis, gali sudirginti odą ar akis.
  - ► Vengti kontakto su skysčiu.
  - ► Jeigu įvyko kontaktas su oda: paveiktas vietas gausiai nuplauti vandeniu ir muilu.
  - ► Jeigu įvyko kontaktas su akimis: akis mažiausiai 15 minučių plauti vandeniu ir kreiptis į gydytoją.
- Pažeistas arba sugedęs akumuliatorius gali skleisti nemalonų kvapą, rūkti arba degti. Asmenys gali būti sunkiai sužeisti arba mirti, gali būti padaryta turtinė žala.
  - ► Jeigu motorinė žoliapjovė skleidža keistą kvapą arba rūksta: motorinės žoliapjovės nenaudoti ir laikyti atokiai nuo degių medžiagų.
  - ► Jeigu motorinė žoliapjovė užsidega: motorinę žoliapjovę gesinti gesintuvu arba vandeniu.

4.9 Darbo metu

⚠ ISPEJIMAS

- Kai kuriose situacijose naudotojas negali koncentruotai dirbti. Naudotojas gali užkliūti, suklupti ir sunkiai susižeisti.
  - ► Dirbti ramiai ir apgalvotai.
  - ► Kai šviesos ir matomumo sąlygos blogos: Nedirbti su motorine žoliapjove.
  - ► Su žoliapjove dirbti vienam.
  - ► Pjovimo įrankį laikyti netoli žemės paviršiaus.
  - ► Atkreipti dėmesį į kliūtis.
  - ► Dirbti stovint ant žemės paviršiaus ir išlaikant pusiausvyrą.
  - ► Jei pasirodo nuovargio požymių: padaryti darbo pertrauką.
- Besisukantis pjovimo įrankis gali įpjauti naudotojui. Naudotojas gali būti sunkiai sužeistas.
  - ► Neliesti besisukančio pjovimo įrankio.
  - ► Jei pjovimo įrankis užblokuotas daiktu: Motorinę žoliapjovę išjungti ir aktyvavimo raktą ištraukti. Tik tada pašalinti daiktą.
- Jei dirbant motorinė žoliapjovė elgiasi kitaip arba neįprastai, ji gali būti saugos neatitinkančios būklės. Asmenys gali būti sunkiai sužeisti ir gali būti padaryta turtinė žala.
  - ► Baigti darbą, ištraukti aktyvavimo raktą ir kreiptis į STIHL specializuotą pardavėją.
- Darbu metu motorinė žoliapjovė gali sukelti vibracijas.
  - ► Mūvėti pirštines.
  - ► Daryti darbo pertraukas.
  - ► Jei atsiranda kraujotakos sutrikimų: kreiptis į gydytoją.
- Jei dirbant pjovimo įrankis atsitrenkia į pašalinį daiktą, šis daiktas ar jo dalys gali būti nusviestos dideliu greičiu. Asmenys gali būti sunkiai sužeisti ir gali būti padaryta turtinė žala.
  - ► Surinkite visus pašalinius daiktus iš ploto, kuriame dirbate.
- Atleidus jungiklį, pjovimo įrankis dar kurį laiką sukasi. Asmenys gali būti sunkiai sužeisti.
  - ► Palaukti, kol pjovimo įrankis nebesisuks.

4.10 Įkrovimas

⚠ ISPEJIMAS

Kontaktas su elektros energiją tiekiančiomis detalėmi gali atsirasti dėl sekančių priežasčių:

- – Pažeistas jungimo laidas.
- – Elektros kištukas pažeistas.
- – Neteisingai instaliuotas elektros lizdas.

- Kontaktas su elektros energiją tiekiančiomis detalėmis gali sukelti elektros smūgį. Naudotojas gali būti sunkiai sužeistas ar mirti.
  - ► Įsitikinti, kad jungimo laidas ir kištukas nepažeisti.
  - ► Kištuką kišti tik į pagal nurodymus instaliuotą rozetę.
- Įkrovimo metu neteisinga tinklo įtampa arba neteisingas dažnis gali iššaukti perkrovą įkrovimo laide. Įkroviklis gali būti pažeistas.
  - ► Įsitikinti, kad tinklo įtampa ir elektros tinklo dažnis sutampa su nurodytais duomenimis ant įkrovimo laido duomenų skydelio.
- Įkrovimo metu pažeistas ar sugedęs įkrovimo laidas gali skleisti keistą kvapą arba rūkti. Asmenys gali būti sunkiai sužeisti ir gali būti padaryta turtinė žala.
  - ► Šakutę ištraukti iš elektros tinklo.
- Įkrovimo laidas, esant nepakankamam vėdinimui gali perkaisti ir užsidegti. Asmenys gali būti sunkiai sužeisti arba mirti, gali būti padaryta turtinė žala.
  - ► Įkrovimo laido neuždengti.
- Jeigu į vieną rozetę yra įjungti keli įkrovimo laidai, įkrovimo metu gali būti perkrauti elektros laidai. Elektros laidai gali įkaisti ir užsidegti. Asmenys gali būti sunkiai sužeisti arba mirti, gali būti padaryta turtinė žala.
  - ► Į vieną rozetę jungti tik vieną įkrovimo laidą.
  - ► Įkrovimo laido nejungti į keletos rozečių bloką.

4.11 Transportavimas

⚠ ISPEJIMAS

- Pervežimo metu motorinė žoliapjovė gali apvirsti arba judėti. Asmenys gali būti sunkiai sužeisti ir gali būti padaryta turtinė žala.

  - ► Aktyvavimo raktą ištraukti.
  - ► Supakuokite motorinę žoliapjovę taip, kad ji negalėtų judėti pakuotėje arba transportavimo dėkle.
  - ► Pakuotę arba transportavimui skirtą dėklą pritvirtinti įtempimo diržais, diržu arba tinklu taip, kad ji / jis negalėtų judėti.

4.12 sandėliuojate

4.12.1 Motorinė žoliapjovė

⚠ ISPEJIMAS

- Vaikai gali nežinoti ir neįvertinti motorinės žoliapjovės keliamų pavojų. Vaikai gali sunkiai susižeisti.

  - ► Aktyvavimo raktą ištraukti.
  - ► Motorinę žoliapjovę laikyti taip, kad nepasiektų vaikai.
- Rakto lizdo elektros kontaktai ir metalinės dalys dėl drėgmės gali surūdyti. Motorinė žoliapjovė gali sugesti.

  - ► Aktyvavimo raktą ištraukti.
  - ► Motorinę žoliapjovę laikyti švarioje ir sausoje vietoje.
- Motorinė žoliapjovė nėra apsaugota nuo visų aplinkos poveikių. Jeigu motorinė žoliapjovė bus veikiama tam tikrų aplinkos sąlygų, motorinė žoliapjovė gali būti pažeista.
  - ► Motorinę žoliapjovę laikyti švarioje ir sausoje vietoje.
  - ► Motorinę žoliapjovę laikyti uždaroje patalpoje.
  - ► Aktyvavimo raktą laikyti atskirai nuo motorinės žoliapjovės.

4.12.2 Įkrovimo laidas

⚠ ISPEJIMAS

- Vaikai gali nežinoti ir neįvertinti įkrovimo laido keliamų pavojų. Vaikai gali sunkiai susižeisti ar mirti.
  - ► Įkrovimo laidą laikyti taip, kad nepasiektų vaikai.
- Įkrovimo laidas nėra apsaugotas nuo visų aplinkos poveikių. Jeigu įkrovimo laidas bus paveiktas tam tikrų aplinkos sąlygų, įkrovimo laidas gali būti pažeistas.
  - ► Jeigu įkrovimo laidas įkaitęs: leisti įkrovimo laidui atvėsti.
  - ► Įkrovimo laidą laikyti švarioje ir sausoje vietoje.
  - ► Įkrovimo laidą laikyti uždaroje patalpoje.
  - ► Įkrovimo laidą naudoti aplinkoje, kur temperatūra tarp 0 °C ir + 40 °C.

4.13 Valymas, priežiūra ir remontas

⚠ ISPEJIMAS

- Jeigu valymo, techninės priežiūros ar remonto metu aktyvavimo raktas bus įdėtas, motorinė žoliapjovė netikėtai gali įsijungti. Asmenys gali būti sunkiai sužeisti ir gali būti padaryta turtinė žala.

  - ► Aktyvavimo raktą ištraukti.
- Naudojant stiprias valymo priemones, valant vandens čiurkšle arba aštriais daiktais, motorinė žoliapjovė, apsauginis gaubtas, pjovimo įrankis ir įkrovimo laidas gali būti pažeisti. Jeigu motorinės žoliapjovė, apsauginis gaubtas, pjovimo įrankis ar įkrovimo laido buvo neteisingai valomi, gali jų dalys tinkamai nefunkcionuoti ir saugos įranga nebeveikti. Asmenys gali būti sunkiai sužeisti.
  - ► Motorinę žoliapjovę, apsauginį gaubtą, pjovimo įrankį ir įkrovimo laidą valyti taip, kaip aprašyta naudojimo instrukcijoje.
- Jeigu motorinės žoliapjovės, apsauginio gaubto, pjovimo įrankio, akumuliatoriaus ir įkroviklio techninė priežiūra ir remontas nebuvo teisingai atlikti, gali jų dalys tinkamai nefunkcionuoti ir saugos įranga nebeveikti . Asmenys gali būti sunkiai sužeisti ar mirti.
  - ► Motorinės žoliapjovės, apsauginio gaubto, pjovimo įrankio ir įkrovimo laido techninės apžiūros ir remonto patiems nedaryti.
  - ► Jeigu motorinei žoliapjovei, apsauginiam gaubtui, pjovimo įrankiui ar įkrovimo laidui reikalinga techninė apžiūra ar remontas: kreiptis į STIHL specializuotos prekybos atstovą.

5 Motorinės žoliapjovės paruošimas darbui

5.1 Motorinės žoliapjovės paruošimas darbui

Kiekvieną kartą prieš pradedant darbą, reikia atlikti šiuos veiksmus:

- ► Įsitikinti, kad sekančios detalės yra nepriekaištingos būklės:
  - – Motorinė žoliapjovė, 📖 4.7.1.
  - – Apsauginis gaubtas, 📖 4.7.2.
  - – "Pjovimo galva", 📖 4.7.3.
  - – Įkrovimo laidas, 📖 4.7.4.
- ► Įmontuotą akumuliatorių patikrinti, 📖 11.3.
- ► Motorinę žoliapjovę pilnai įkrauti, 📖 6.1.
- ► Motorinę žoliapjovę nuvalyti, 📖 16.1.
- ► Apsauginį gaubtą uždėti, 📖 7.1.
- ► Pjovimo valą arba peilius sumontuoti, 📖 7.2.1 arba 📖 7.2.3.

- Sumontuoti kilpinę rankeną, 📖 7.3.
- Koto ilgį susireguliuoti, 📖 8.2.
- kilpinę rankeną sureguliuoti, 📖 8.3.
- patikrinti valdymo elementus, 📖 11.1.
  - Jeigu valdymo elementų tikrinimo metu mirksi 3 raudoni diodai: aktyvavimo raktą ištraukti ir kreiptis į specializuotos STIHL prekybos atstovą.
    Motorinė žoliapjovė sugedus.
- Jeigu negalima atlikti kažkurio veiksmo: motorinės žoliapjovės nenaudoti ir kreiptis į STIHL specializuotą pardavėją.

6 Motorinės žoliapjovės įkrovimas ir diodai

6.1 Motorinę žoliapjovę įkrauti

Įkrovimo trukmė priklauso nuo įvairių veiksnių, pvz.: motorinės žoliapjovės ar aplinkos temperatūros. Faktinis įkrovimo laikas gali skirtis nuo nurodytos įkrovimo trukmės. Įkrovimo trukmė yra nurodyta www.stihl.com/charging-times .

Kai kištukas įkištas į elektros lizdą, o įkrovimo laidas prijungtas prie motorinės žoliapjovės, įkrovimas prasideda automatiškai. Kai motorinė žoliapjovė pilnai įkrauta, įkrovimas automatiškai baigiasi.

Įkrovimo metu motorinė žoliapjovė ir įkrovimo laidas įkaista.

- Aktyvavimo raktą ištraukti.

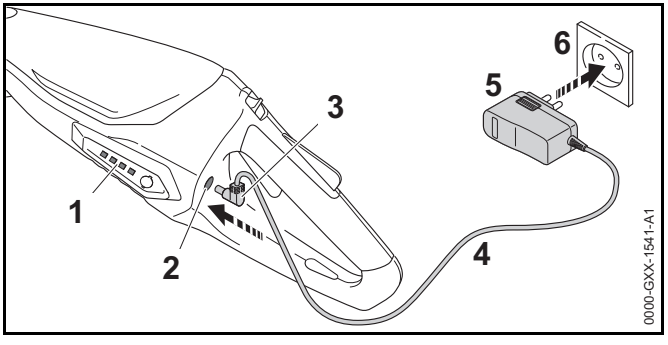

- Elektros kištuką (5) įkišti į gerai prieinamą elektros lizdą (6).
- Jungimo laidą (4) patiesti.
- Įkrovimo kištuką (3) įkišti į įkrovimo lizdą (2).
  Diodai (1) dega žaliai ir parodo įkrovimo būseną.
- Jeigu diodai (1) nebedega: įkrovimo kištuką (3) ištraukti iš įkrovimo lizdo (2).
  Motorinė žoliapjovė pilnai įkrauta.
- Šakutę (5) ištraukti iš elektros lizdo (6).

6.2 Patikrinti įkrovimo būseną

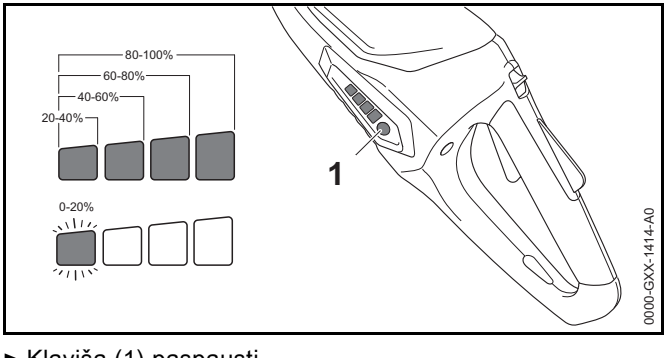

- Klavišą (1) paspausti.
  Diodai apie 5 sekundes dega žaliai ir parodo įkrovimo būseną.
- Jeigu dešinysis diodas mirksi žaliai: žoliapjovę įkrauti,

6.3 Diodai

Diodai gali parodyti įkrovimo būklę arba motorinės žoliapjovės gedimą. Diodai gali degti arba mirksėti žalia arba raudona šviesa.

Jeigu dega arba mirksi žali diodai, įkrovimo būklė gera.

- Jeigu dega arba mirksi raudoni diodai: pašalinti gedimus, 📖 18.
  Motorinė žoliapjovė sugedus.

7 Motorinės žoliapjovės sumontavimas

7.1 Apsauginio gaubto montavimas

- Motorinę žoliapjovę išjungti ir aktyvavimo raktą ištraukti.

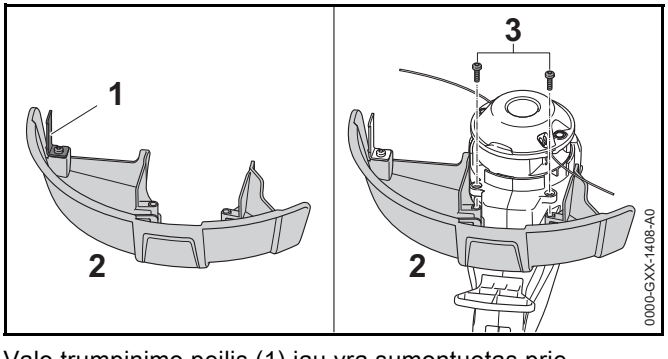

Valo trumpinimo peilis (1) jau yra sumontuotas prie apsauginio gaubto (2) ir jo negalima nuimti.

- Apsauginį gaubtą (2) įkišti iki galo į kiaurymes korpuse. Apsauginis gaubtas (2) tvirtai priglunda prie korpuso.
- Varžtus (3) įsukti ir priveržti

Apsauginio gaubto (2) vėl nuimti negalima.

7.2 "Pjovimo galva" PolyCut 2-2

7.2.1 Pjovimo valo užvyniojimas

- Motorinę žoliapjovę išjungti ir aktyvavimo raktą ištraukti.
- Sudėti pjovimo valus 12–24 valandoms į rezervuarą su vandeniu.
  Pjovimo valai išlieka elastiški.

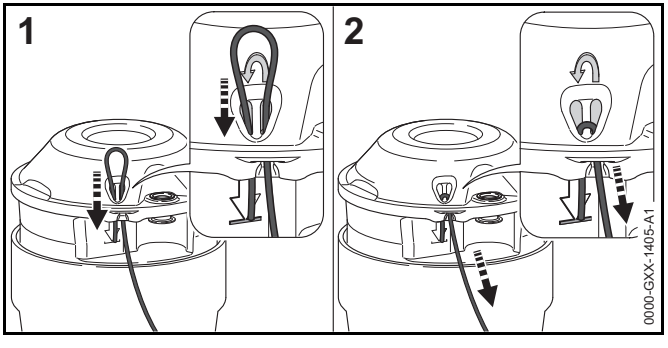

- Pjovimo valą iš apačios įkišti į dešinę skylutę.
- Pjovimo valą kišti iš viršaus pro kairiąją skylutę, kol pjovimo valo galas sutaps su simboliu.
- Trumpą valo galą tvirtai laikyti
- Traukti už ilgojo pjovimo valo galo, kol pjovimo valas tvirtai gulės "pjovimo galvoje"

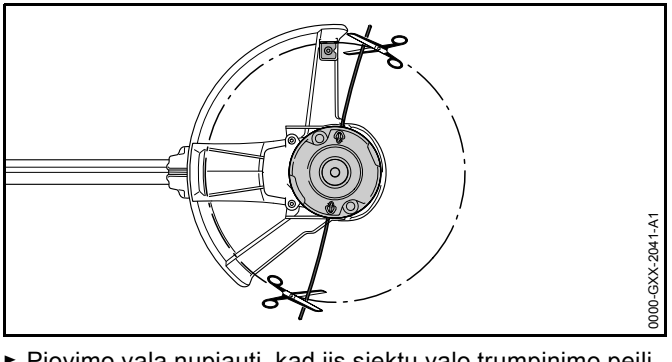

- Pjovimo valą nupjauti, kad jis siektų valo trumpinimo peilį.

7.2.2 Pjovimo valo išėmimas

- Motorinę žoliapjovę išjungti ir aktyvavimo raktą ištraukti.
- Trumpąjį valo galą iškišti į viršų iš "pjovimo galvos".
- Trumpąjį valo galą ištraukti į viršų iš "pjovimo galvos".
- Pjovimo valą ištraukti iš "pjovimno galvos".

7.2.3 Peilių montavimas

- Motorinę žoliapjovę išjungti ir aktyvavimo raktą ištraukti.
- Sudėti peilius 12–24 valandoms į rezervuarą su vandeniu. Peiliai išlieka elastiški.

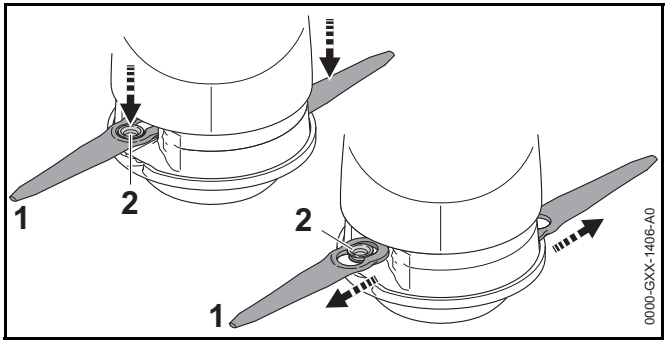

- Peilius (1) taip įdėti į "pjovimo galvą", kad kaištis (2) būtų didesnėje peilio kiaurymėje (1).
- Peilį (1) patraukti į išorę, kol kaištis (2) užsifiksuos mažojoje peilio (1) kiaurymėje.

7.2.4 Peilio nuėmimas

- Motorinę žoliapjovę išjungti ir aktyvavimo raktą ištraukti.

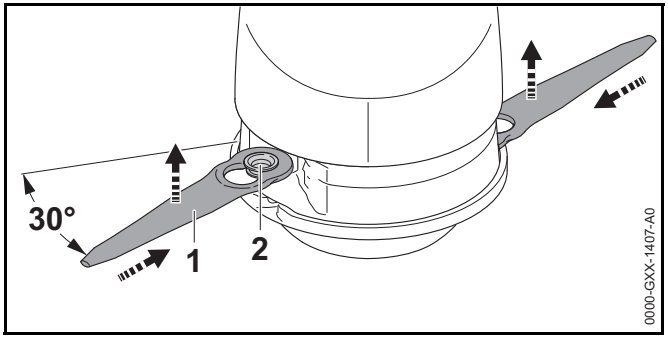

- Peilį (1) spausti į kiaurymę "pjovimo galvoje", kol kaištis (2) iššoks iš mažosios peilio (1) kiaurymės.
- Peilį (1) nuimti į viršų.

7.3 Kilpinės rankenos montavimas

- Motorinę žoliapjovę išjungti ir aktyvavimo raktą ištraukti.

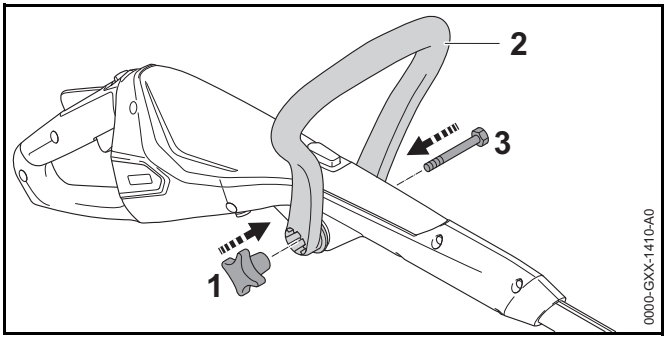

- Kilpinę rankeną (2) pastatyti taip, kad išpjova žvaigždinei rankenos veržlei (1) būtų valdymo rankenos dešinėje.
- Kilpinės rankenos atramas (2) išskėsti ir kilpinę rankeną (2) dėti ant valdymo rankenos, kol kilpinė rankena (2) užsifiksuos.
- Varžtą (3) prakišti pro kiaurymę.
- Tvirtinimo veržlę (1) užsukti ir priveržti.

Kilpinės rankenos (2) nebereikia vėl išmontuoti.

8 Motorinės žoliapjovės pritaikymas dirbančiajam

8.1 Koto kampo reguliavimas

Koto ilgis priklausomai nuo dirbančiojo ūgio gali būti sureguliuotas įvairiu kampu.

- Motorinę žoliapjovę išjungti ir aktyvavimo raktą ištraukti.

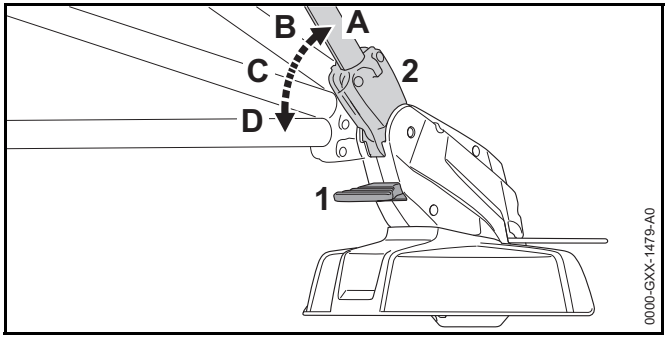

- Fiksatorių (1) paspausti ir laikyti paspaustą.
- Kotą (2) palenkti į norimą padėtį (A iki D) kol jis užsifiksuos.
- Fiksatorių (1) paleisti.

8.2 Koto ilgį susireguliuoti

Koto ilgis priklausomai nuo dirbančiojo ūgio gali būti sureguliuotas įvairaus ilgio.

- Motorinę žoliapjovę išjungti ir aktyvavimo raktą ištraukti.
- Kotą laikyti tvirtai.

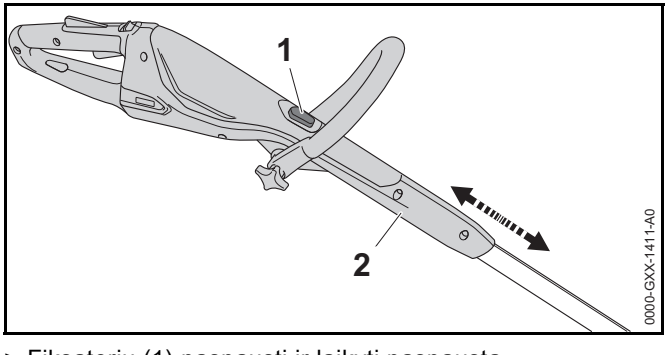

- Fiksatorių (1) paspausti ir laikyti paspaustą.
- Valdymo rankeną (2) patraukti į pageidaujamą padėtį arba pastumti.
- Fiksatorių (1) paleisti.
- Valdymo rankeną (2) truputį pastumti, kad ji užsifiksuotų.

8.3 Kilpinės rankenos reguliavimas

Kilpinė rankena priklausomai nuo dirbančiojo ūgio gali būti nustatyta įvairiose padėtyse.

- Motorinę žoliapjovę išjungti ir aktyvavimo raktą ištraukti.

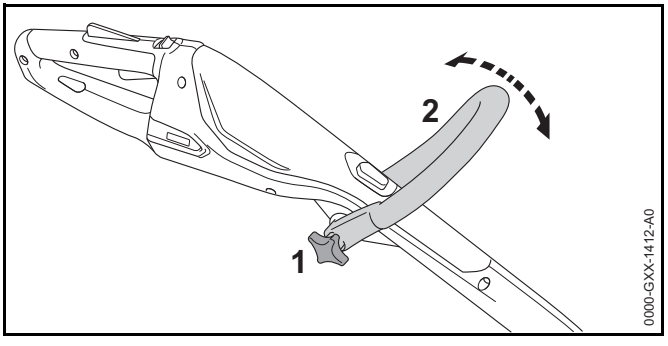

- Tvirtinimo veržlę (1) atlaisvinti.
- Kilpinę rankeną (2) pastumti į pageidaujamą padėtį.
- Sterngriffmutter (1) fest anziehen.

8.4 Motorinės žoliapjovės permontavimas į pakraščių karpytuvą

- Motorinę žoliapjovę išjungti ir aktyvavimo raktą ištraukti.

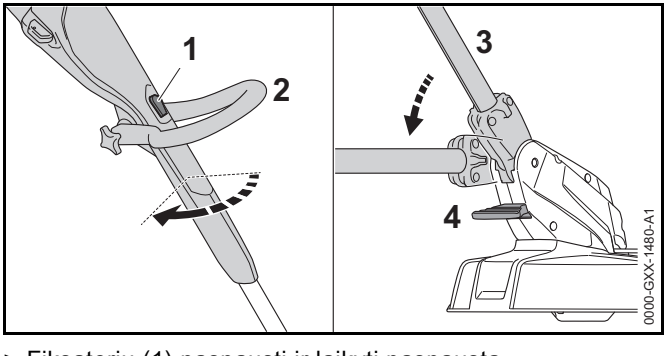

- Fiksatorių (1) paspausti ir laikyti paspaustą.
- Valdymo rankeną (2) pasukti 90° kampu, kol ji užsifiksuos.
- Fiksatorių (1) paleisti.

- Užraktą (4) paspausti ir laikyti paspaustą.
- Kotą (2) lenkti į plokščiausią padėt tol kol jis užsifiksuos.
- Užraktą (4) paleisti.
- Nuotolio ribotuvą (5) pilnai atlenkti

9 Aktyvavimo raktą įkišti ir ištraukti

9.1 Įkišti aktyvavimo raktą

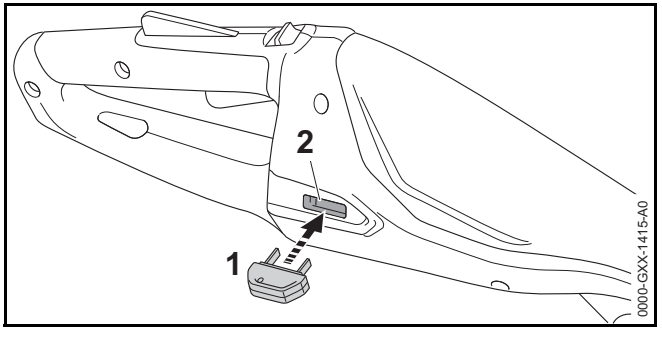

- Aktyvavimo raktą (1) įkišti į rakto lizdą (2).

9.2 Aktyvavimo raktą ištraukti

- Motorinbę žoliapjovę pastatyti ant lygaus paviršiaus.
- Aktyvavimo raktą ištraukti.
- Aktyvavimo raktą laikyti taip, kad nepasiektų vaikai.

10 Motorinės žoliapjovės įjungimas ir išjungimas

10.1 Motorinės žoliapjovės įjungimas

- Motorinę žoliapjovę stipriai laikyti viena ranka ant valdymo rankenos taip, kad nykštys būtų prigludęs prie valdymo rankenos.
- Motorinę žoliapjovę stipriai laikyti kita ranka ant kilpinės rankenos taip, kad nykštys būtų apgaubęs kilpinę rankeną.

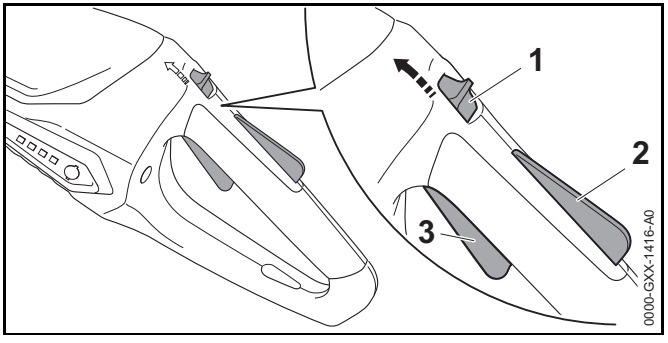

- Fiksatorių (1) su nykščiu pastumti į priekį link kilpinės rankenos ir laikyti.
- Apsauginį jungiklio klavišą (2) paspausti ranka ir laikyti paspaustą.
  Fiksatorių (1) galima paleisti.
- Jungiklį (3) paspausti rodomuoju pirštu ir taip laikyti.
  Motorinės žoliapjovės variklis pradeda dirbti ir pjovimo įrankis juda.

10.2 Motorinės žoliapjovės išjungimas

- Apsauginį jungiklio klavišą ir jungiklį paleisti.
- Palaukti, kol pjovimo įrankis nebejudės.
- Jeigu pjovimo įrankis dar juda: akumuliatorių išimti ir kreiptis į STIHL specializuotos prekybos atstovą.
  Motorinė žoliapjovė sugedus.

11 Motorinės žoliapjovės tikrinimas

11.1 Patikrinti valdymo elementus

Fiksatorių, apsauginį klavišą ir jungiklį

- Aktyvavimo raktą ištraukti.
- Pabandyti paspausti jungiklį, nepaspaudus fiksatoriaus ir apsauginio jungiklio klavišo.

- Jeigu jungiklį galima įspausti: motorinės žoliapjovės nenaudoti ir kreiptis į STIHL specializuotos prekybos atstovą.
  Fiksatorius arba apsauginis jungiklio klavišas sugedę.
- Fiksatorių su nykščiu pastumti į priekį link kilpinės rankenos ir laikyti.
- Apsauginį jungiklio klavišą paspausti ir taip laikyti.
- Jungiklį paspausti.
- Jungiklį, apsauginį jungiklio klavišą ir fiksatorių paleisti.
- Jeigu jungiklis, apsauginis klavišas arba fiksatorius sunkiai juda arba negrįžta į pradinę padėtį: motorinės žoliapjovės nenaudoti ir kreiptis į STIHL specializuotą pardavėją.
  Jungiklis, apsauginis jungiklio klavišas arba fiksatorius sugedę.

Motorinės žoliapjovės įjungimas

- Įkišti aktyvavimo raktą.
- Fiksatorių su nykščiu pastumti į priekį link kilpinės rankenos ir laikyti.
- Apsauginį jungiklio klavišą paspausti ir taip laikyti.
- Jungiklį paspausti ir taip laikyti.
  Pjovimo įrankis sukasi.
- Jeigu dega 3 raudoni diodai: aktyvavimo raktą išimti ir kreiptis į specializuotos STIHL prekybos atstovą.
  Motorinė žoliapjovė sugedus.
- Jungiklį paleisti.
  Pjovimo įrankis po kurio laiko nebejuda.
- Jeigu pjovimo įrankis dar juda: akumuliatorių išimti ir kreiptis į STIHL specializuotos prekybos atstovą.
  Motorinė žoliapjovė sugedus.

11.2 Pjovimo įrankio tikrinimas

- Motorinę žoliapjovę išjungti ir aktyvavimo raktą ištraukti.

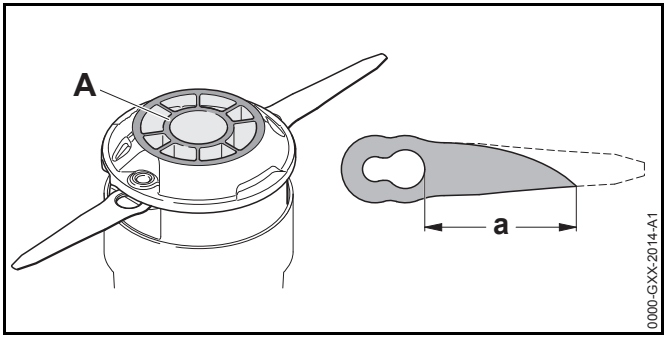

- Jeigu matomos nusidėvėjimo žymės (A) apačioje "pjovimo galvos"PolyCut 2-2: "pjovimo galvą" PolyCut 2-2 pakeisti pas STIHL specializuotos prekybos atstovą.
- Jeigu atstumas tarp didžiosios peiliom kiaurymės ir iki peilio smaigalio mažesnis nei a = 45 mm: pakeisti abu peilius.

11.3 Įmontuotą akumuliatorių patikrinti

- Klavišą paspausti.
  Diodai dega arba mirksi.
- Jeigu diodai nedega ar nemirksi: motorinės žoliapjovės nenaudoti ir kreiptis į STIHL specializuotą pardavėją.
  Įmontuoto akumuliatoriaus gedimas.

12 darbas su motorine žoliapjove

12.1 Motorinės žoliapjovės laikymas ir valdymas

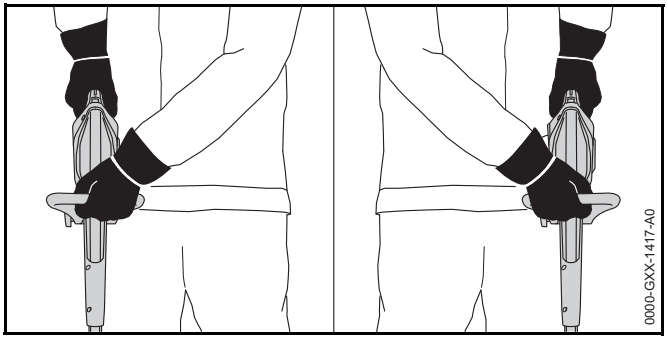

- Motorinę žoliapjovę stipriai laikyti viena ranka ant valdymo rankenos taip, kad nykštys būtų prigludęs prie valdymo rankenos.
- Motorinę žoliapjovę stipriai laikyti kita ranka ant kilpinės rankenos taip, kad nykštys būtų apgaubęs kilpinę rankeną.

12.2 Pakraščių pjovimas

- Morinę žoliapjovę permontuoti pakraščių apipjovimui.
- Nuotolio ribotuvą pilnai atlenkti.

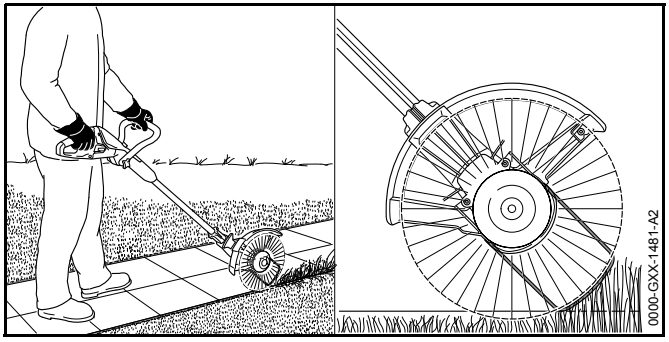

- Motorinę žoliapjovę vesti vejos pakraščiu.
  Nuotolio ribotuvas nustato atstumą iki žemės paviršiaus.

12.3 Žolės pjovimas

Pjovimo įrankio atstumas nuo žemės paviršiaus nurodo pjovimo aukštį.

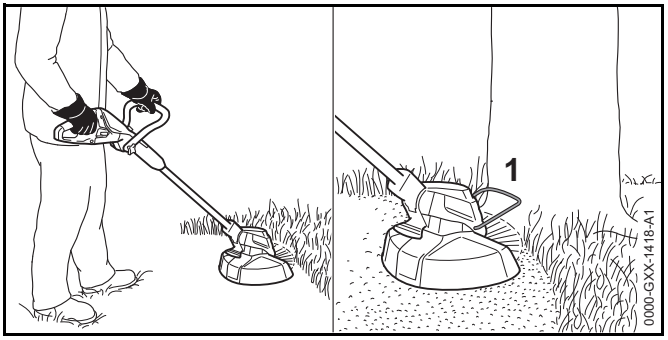

- Motorinę žoliapjovę tolygiai pajudinti į šalis.
- Lėtai ir kontroliuojamai eiti į priekį.
- Jeigu dirbama su apsauginiu lankeliu (1): apsauginį lankelį (1) pilnai atlenkti.

13 Po darbo

13.1 Po darbo

- Motorinę žoliapjovę išjungti ir aktyvavimo raktą ištraukti.
- Motorinės žoliapjovės valymas
- Apsauginį gaubtą nuvalyti.
- Pjovimo įrankį nuvalyti.

14 Pernešimas

14.1 Motorinės žoliapjovės transportavimas

- Motorinę žoliapjovę išjungti ir aktyvavimo raktą ištraukti.
- Kotą sureguliuoti norimu ilgiu.
- Motorinę žoliapjovę paimti ranka už koto taip, kad pjovimo įrankis būtų nukreiptas į galą, o motorinė žoliapjovė būtų subalansuota.

- Jei motorinė žoliapjovė transportuojama transporto priemonėje: Motorinę žoliapjovę pritvirtinti taip, kad ji neapvirstų ir negalėtų judėti.
- Jei motorinė žoliapjovė supakuojama: Motorinę žoliapjovę supakuoti taip, kad būtų įvykdytos tolesnės sąlygos:
  - Pakuotė ar transportavimui skirta talpa neturi būti laidžios elektros srovei.
  - Motorinė žoliapjovė negali judėti pakuotėje arba transportavimui skirtoje talpoje.
  - Pakuotę arba transportavimui skirtą dėklą pritvirtinti taip, kad pakuotė arba transportavimo dėklas negalėtų judėti.

Dėl integruoto akumuliatoriaus motorinei žoliapjovei taikomi pavojingų krovinių gabenimo reikalavimai. Motorinė žoliapjovė klasifikuojama pagal UN 3481 (Ličio jonų akumuliatoriai) ir buvo išbandyta vadovaujantis UN instrukcijos III dalies, 38.3 poskyrio kriterijus.

Transportavimo reglamentai yra nurodyti www.stihl.com/safety-data-sheets .

15 sandėliuojate

15.1 Motorinės žoliapjovės laikymas

STIHL rekomenduoja motorinę žoliapjovę laikyti įkrovimo būklės tarp 40 % ir 60 % (dega 2 žali diodai).

- Motorinę žoliapjovę išjungti ir aktyvavimo raktą ištraukti.
- Pjovimo valą išimti..
- Motorinę žoliapjovę laikyti taip, kad būtų išpildytos sekančios sąlygos:
  - Motorinė žoliapjovė turi būti laikoma vaikams nepasiekiamoje vietoje.
  - Motorinė žoliapjovė yra švari ir sausa.
  - Motorinė žoliapjovė yra uždaroje patalpoje.
  - Motorinė žoliapjovė laikoma atskirai nuo įkrovimo laido.
  - Motorinė žoliapjovė yra aplinkoje, kur temperatūra tarp 0 °C ir + 50 °C.

15.2 Peilių laikymas

Iki 5 peilių gali būti laikomi tiesiai prie motorinės žoliapjovės.

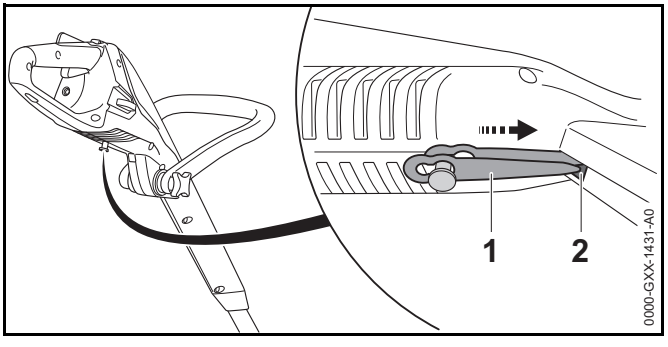

- Peilius (1) prikabinti motorinės žoliapjovės apatinėje dalyje
- Peilių smaigalius (1) įkišti į kiaurymę (1) motorinėje žoliapjovėje.
- Sekantį peilį užkabinti virš.

15.3 Įkrovimo laido laikymas

- Šakutę ištraukti iš elektros tinklo.
- Įkrovimo laidą laikyti taip, kad būtų išpildytos sekančios sąlygos:
  - Įkrovimo laidas turi būti laikomas vaikams nepasiekiamoje vietoje.
  - Įkrovimo laidas turi būti švarus ir sausas.
  - Įkrovimo laidas turi būti uždaroje patalpoje.
  - Įkrovimo laidas turi būti laikomas atskirai nuo motorinės žoliapjovės.
  - Įkrovimo laidą naudoti aplinkoje, kur temperatūra tarp 0 °C ir + 40 °C.

16 Valymas

16.1 Motorinės žoliapjovės valymas

- Motorinę žoliapjovę išjungti ir aktyvavimo raktą ištraukti.

- Motorinę žoliapjovę nuvalyti su drėgna šluoste.

16.2 Apsauginio gaubto ir pjovimo įrankio valymas

- Motorinę žoliapjovę išjungti ir aktyvavimo raktą ištraukti.
- Apsauginį gaubtą ir pjovimo įrankį nuvalyti drėgna šluoste arba minkštu šepetėliu.

16.3 Įkrovimo laidą nuvalyti

- Šakutę ištraukti iš elektros tinklo.
- Įkroviklio kištuką ištraukti iš įkrovimo lizdo.
- Įkrovimo laidą nuvalyti su drėgna šluoste.

17 Priežiūra ir remontas

17.1 Techninės priežiūros intervalai

Techninės priežiūros intervalai priklauso nuo aplinkos sąlygų ir darbo sąlygų. STIHL rekomenduoja sekančius techninės priežiūros intervalus:

kartą į metus

- Motorinę žoliapjovę pavesti patikrinti STIHL prekybos atstovui.

17.2 Motorinės žoliapjovės techninė priežiūra ir remontas

Naudotojas negali pats atlikti motorinės žoliapjovės techninę priežiūrą ar remontą.

- Jeigu reikia motorinei žoliapjovei atlikti techninę priežiūrą ar ji sugedusi arba pažeista: kreiptis į STIHL specializuotą pardavėją.

17.3 Įkrovimo laido techninė priežiūra ir remontas

Įkrovimo laidui nereikia atlikti techninės priežiūros ir remonto.

- Jeigu įkrovimo laidas sugedęs ar pažeistas: įkrovimo laidą pakeisti nauju.

18 Gedimų šalinimas

18.1 Motorinės žoliapjovės arba įkrovimo laido gedimų šalinimas

Triktis	Diodai prie motorinės žoliapjovės	Priežastis	Pagalba
Motorinė žoliapjovė neįsijungia.	1 šviesos diodas mirksi žaliai.	Motorinės žoliapjovės įkrovimo būklė per maža.	► Motorinę žoliapjovę įkrauti.
	3 šviesos diodai dega raudonai.	Motorinė žoliapjovė per šilta.	► Aktyvavimo raktą ištraukti. ► Leiskite motorinei žoliapjovei atvėsti.
	3 šviesos diodai mirksi raudonai.	Yra elektros gedimas.	► Aktyvavimo raktą ištraukti. ► Motorinės žoliapjovės nenaudoti ir kreiptis į specializuotos STIHL prekybos atstovą.
		Motorinė žoliapjovė yra drėgna.	► Leisti motorinei žoliapjovei išdžiūti.
Motorinė žoliapjovė išsijungia darbo metu.	3 šviesos diodai dega raudonai.	Motorinė žoliapjovė per šilta.	► Aktyvavimo raktą ištraukti. ► Leiskite motorinei žoliapjovei atvėsti.
		Yra elektros gedimas.	► Motorinę žoliapjovę išjungti ir po 5 sekundžių vėl įjungti.
Motorinės žoliapjovės darbo laikas per trumpas.		Motorinė žoliapjovė nepilnai įkrauta.	► Motorinę žoliapjovę pilnai įkrauti.
		Viršytas motorinės žoliapjovės tarnavimo laikas.	► Motorinę žoliapjovę pakeisti.
Motorinė žoliapjovė neįkraunama.	3 šviesos diodai dega raudonai.	Motorinė žoliapjovė per šilta.	► Aktyvavimo raktą ištraukti. ► Leiskite motorinei žoliapjovei atvėsti.
		Motorinės žoliapjovės arba įkrovimo laido gedimas.	► Aktyvavimo raktą ištraukti. ► kreiptis į STIHL specializuotos prekybos atstovą.

19 Techniniai daviniai

19.1 Motorinė žoliapjovė STIHL FSA 45

- Svoris kartu su pjovimo įranga ir apsauginiu gaubtu: 2,3 kg
- Ilgis: nuo 1100 iki 1310 mm
- Akumuliatorių technologija: ličio jonų
- Įtampa: 18 V
- Talpa Ah: žiūrėti ant skydelio
- Energijos kiekis Wh: žiūrėti ant skydelio
- Leidžiamas naudojimo ir laikymo temperatūros diapazonas: nuo + 0 °C iki + 50 °C

Jeigu su motorine žoliapjove dirbama aukštesnėje nei + 30 °C temperatūroje, gali sutrumpėti akumuliatoriaus veikimo laikas ir sumažėti motorinės žoliapjovės galia.

Veikimo trukmė nurodyta www.stihl.com/battery-life .

19.2 Įkrovimo laidas STIHL LK 45

- Tinklo įtampa: 100-240 V, 50-60 Hz
- Nominali galia: 14,6 W
- Įkrovimo srovė: 0,65 A
- Leidžiama temperatūra naudojimui ir laikymui: 0 °C iki + 40 °C

Įkrovimo trukmės yra nurodytos www.stihl.com/charging-times .

19.3 Triukšmo lygio ir vibracijos vertės

Garso slėgio lygio vertė K yra 2 dB(A). Garso galios lygio vertė K yra 2 dB(A). Vibracijos verčių K vertė yra 2 m/s².

STIHL rekomenduoja, naudoti klausos apsaugą.

STIHL FSA 45 su "pjovimo galva"PolyCut 2-2 su "apvaliu, tyliuoju" 1,6 mm skersmens valu

- Garso slėgio lygis L_{pA} išmatuotas pagal EN 50636-2-91: 80 dB(A)
- Garso galios lygis L_{wA} išmatuotas pagal EN 50636-2-91: 94 dB(A)

STIHL FSA 45 su "pjovimo galva" PolyCut 2-2 su peiliais

- Garso slėgio lygis L_{pA} išmatuotas pagal EN 50636-2-91: 77 dB(A)
- Garso galios lygis L_{wA} išmatuotas pagal EN 50636-2-91: 87 dB(A)

- Vibracijos vertė a_{hv} išmatuota pagal EN 50636-2-91:
  - Valdymo rankena 4,9 m/s²
  - Kilpinė rankena: 1,7 m/s²

Duotos vibracijos vertės buvo išmatuotos pagal bandymų normas ir gali būti prilyginamos elektriniams įrenginiams. Faktiškos vibracinės vertės gali skirtis nuo duotų verčių, priklausomai nuo panaudojimo rūšies. Duotos vibracinės vertės gali būti naudojamos pirmą kartą vertinant vibracinę apkrovą. Turi būti įvertinta ir faktiška vibracinė apkrova. Tai liečia ir tą laiką, kada elektrinis įrenginys buvo išjungtas ir tą, kai jis buvo įjungtas, bet dirbo be apkrovos.

Informacijos apie atitikimą vibracijos reikalavimams pagal direktyvą 2002/44/EB rasite www.stihl.com/vib .

19.4 REACH

REACH pažymi ES potvarkį dėl registravimo, vertinimo ir chemikalų leistinas normas.

Informacijas apie atitikimą REACH potvarkiui (ES) Nr. rasite www.stihl.com/reach .

20 Pjovimo įrankių ir apsauginių gaubtų kombinacijos

20.1 Motorinė žoliapjovė STIHL FSA 45

Šios"pjovimo galvos" gali būti montuojamos su apsauginiu gaubtu "pjovimo galvoms":

– "Pjovimo galva" AutoCut 2-2 su pjovimo valu "apvalus, tylusis" 1,6 mm skersmens

– "Pjovimo galva" PolyCut 2-2 su peiliais

Jeigu "pjovimo galva" PolyCut 2-2 naudojama su pjovimo valu, gali sutrumpėti akumuliatoriaus įkrovos laikas.

Naudotojas negali pats sumontuoti "pjovimo galvą".

► "Pjovimo galvą" leisti sumontuoti specializuotos STIHL prekybos atstovui.

21 Atsarginės dalys ir priedai

21.1 Atsarginės dalys ir priedai

STIHL Šie simboliai įrodo STIHL atsarginių detalių ir STIHL priedų originalumą.

STIHL rekomenduoja naudoti STIHL originalias atsargines detales ir originalius STIHL priedus.

Originalias STIHL atsargines detales ir originalius STIHL priedus įsigysite pas STIHL specializuotą pardavėją.

22 Utilizavimas

22.1 Motorinės žoliapjovės ir įkrovimo laido utilizavimas

Motorinėje žoliapjovėje yra įmontuotas akumuliatorius, kuris turi būti utilizuotas atskirai..

► Motorinę žoliapjovę atiduoti utilizuoti STIHL prekybos atstovui.
STIHL specializuotos prekybos atstovas utilizuoja įmontuotą akumuliatorių atskirai nuo žoliapjovės.

► Apsauginį gaubtą, pjovimo įrankį, įkrovimo laidą, priedus ir pakuotę utilizuokite pagal įstatymus ir neteršiant aplinkos.

23 ES- atitikties sertifikatas

23.1 Motorinė žoliapjovė STIHL FSA 45

ANDREAS STIHL AG & Co. KG
Badstraße 115
D-71336 Waiblingen
Vokietija

atsakingai pareiškia, kad

– Rūšis: Akumuliatorinė žoliapjovė / pakraščių karpytuvas

– Prekės ženklas: STIHL

– Tipas: STIHL FSA 45

– Serijos identifikacija: 4512

išpildo visus atitinkamų direktyvų 2011/65/ES, 2006/42/EB, 2014/42/EB, 2014/30/ES ir 2000/14/EB reikalavimus ir yra sukonstruotas ir pagamintas, remiantis produkto pagaminimo datai galiojančiomis sekančių formų versijomis: EN 55014-1, EN 55014-2, EN 60335-1 ir EN 50636-2-91 (7.1 skirsnis modifikuotas taikant direktyvos 2003/10/ES 3 str.)

Taikomoji atitikties įvertinimo procedūra pagal Direktyvą 2000/14 / EB VI priedas.

Notifikuotoju įstaiga: Intertek House, Cleeve Road, Leatherhead, Surrey KT22 7SB, Didžioji Britanija

– Išmatuotas triukšmo lygis 94 dB(A)

– Garantuotas triukšmo lygis: 96 dB(A)

Techninė dokumentacija saugoma įmonės ANDREAS STIHL AG & Co. KG Produktzulassung skyriuje.

Pagaminimo metai ir gamyklinis numeris yra nurodyti ant motorinės žoliapjovės.

Waiblingen, 01.03.2017

ANDREAS STIHL AG & Co. KG

Jūsų

Thomas ElsnerGaminių pardavimo ir serviso vadovas

23.2 Įkrovimo laidas STIHL LK 45

Šis įkrovimo laidas buvo gaminamas ir pardavinėjamas laikantis šių direktyvų: 2014/35/ES, 2014/30/ES ir 2011/65/ES.

Pagaminimo metai, šalis ir įrenginio numeris nurodyti ant įkrovimo laido.

Pilnas EB atitikties sertifikatas yra firmoje ANDREAS STIHL AG & Co. KG, Badstraße 115, 71336 Waiblingen, Vokietijoje.

0458-718-9521-A

INT4

SK LV EST LT

www.stihl.com

0458-718-9521-A